Հ Ա Յ Ա Ս Տ Ա Ն Ի   Հ Ա Ն Ր Ա Պ Ե Տ Ո Ւ Թ Յ Ո Ւ Ն

«Ա Մ Է Լ Ի» ՍՊԸ

ՊԱՏՎԻՐԱՏՈՒ՝ ԵՐԵՎԱՆԻ ՔԱՂԱՔԱՊԵՏԱՐԱՆ
ՊԱՅՄԱՆԱԳԻՐ՝ N ԵՔ-ԲՄԽԱՇՁԲ-25/33

ԱՇԽ Ա Տ Ա Ն Ք Ա Յ Ի Ն   Ն Ա Խ Ա Գ Ի Ծ

ԳԻՐՔ 1
ԱՇԽԱՏԱՆՔԱՅԻՆ ԳԾԱԳՐԵՐ

«ՀՀ Երևան քաղաքի, Աջափնյակ վարչական շրջանի Հալաբյան 9 և 11 շենքերի բակային տարածքի հիմնանորոգման աշխատանքներ»

ԵՐԵՎԱՆ 2026

«ՀՀ Երևան քաղաքի, Աջափնյակ վարչական շրջանի Հալաբյան 9 և 11 շենքերի բակային տարածքի հիմնանորոգման աշխատանքներ»

Ա Շ Խ Ա Տ Ա Ն Ք Ա Յ Ի Ն   Ն Ա Խ Ա Գ Ի Ծ

ԳԻՐՔ 1
ԱՇԽԱՏԱՆՔԱՅԻՆ ԳԾԱԳՐԵՐ

«ԱՄԷԼԻ» ՍՊԸ ՏՆՕՐԵՆ՝ Ա. Դավթյան

<u>ԲԱՑԱՏՐԱԳԻՐ</u>

Նախագծով կատարվել է «ՀՀ, Աջափնյակ վարչական շրջանի Յալաբյան 9 և 11 շենքերի բակային տարածքի հիմնանորոգման աշխատանքներ» աշխատանքային նախագիծը: Նախագիծը համապատասխանում է տվյալ ժամանակահատվածում ՀՀ-ում գործող նորմերին և ստանդարտներին:

Նախագծով նախատեսվում է իրականացնել հետևյալ հիմնական աշխատանքները.

<u>Քանդման և ապամոնտաժման աշխատանքներ</u>

Քանդել գոյություն ունեցող ասֆալտբետոնյա շերտը իր նախաշերտով: Իրականացնել բետոնյա եզրաքարերի, հիմքերի քանդման աշխատանքներ: Ապամոնտաժել մետաղյա ցանկապատերը, մետաղական շինությունները, մետաղական հենասյուները:

<u>Կառուցողական աշխատանքներ</u>

Տեղադրել նոր բազալտե եզրաքարեր 300x150մմ և 200x100մմ չափերով: Կազմակերպել անցումներ բետոնե ձևավոր սալերով /տոմետ/: Տեղադրել նոր նստարաններ, աղբամաններ: Կառուցել մանկական խաղահրապարակ, մարզահրապարակ՝ միաձույլ ռետինե հատակով, տեղադրել նոր մանկական խաղասարքեր, մարզասարքեր: Լրացնել հենապատի բացակայող հատվածը:

Նախատեսել արտաքին լուսավորության ցանցի և ոռոգման ցանցի ընդլայնում:

<u>Ուշադրություն</u>

Շինարարական աշխատանքների կազմակերպումը և անվտանգության ապահովումը պետք է համապատասխանի "Правила охраны труда при строительстве ремонте и содержании автомобильных дорог 1993-01-01" նորմատիվային փաստաթղթին:
Ճանապարհային նշանների նշագծումն ու տեղադրումն իրականացնել համաձայն ГОСТ Р 52289-2000:

ՅՅ օրենսդրությամբ շրջանառության մեջ դրված մանկական խաղահրապարակների շահագործվող սարքավորումները տեղադրելիս պետք է ապահովված լինեն դրանց անվտանգ շահագործումը և համապատասխանեն ԵՏՄ ստանդարտներին:

<u>ՀԻՄՆԱԿԱՆ ԼՐԱԿԱԶՄԻ ԱՇԽԱՏԱՆՔԱՅԻՆԳԾԱԳՐԵՐԻ ՑԱՆԿ</u>

Հ/Հ	ԱՇԽԱՏԱՆՔԻ ԱՆՎԱՆՈՒՄԸ	Թերթի համարը
1	ԲԱՑԱՏՐԱԳԻՐ, ԱՆՎԱՆԱՑԱՆԿ, ՏԵԽՆԻԿԱԿԱՆ ՄԱՍՆԱԳԻՐ, ԺԱՄԱՆԱԿԱՑՈՒՅՑ	ՃՇ-1
2	ՏԱՐԱԾՔԻ ԻՐԱՎԻՃԱԿԱՅԻՆ ՀԱՏԱԿԱԳԻԾ, Մ 1:2000	ՃՇ-2
3	ՏԱՐԱԾՔԻ ԻՐԱՎԻՃԱԿԱՅԻՆ ՀԱՏԱԿԱԳԻԾ, Մ 1:500	ՃՇ-3
4	ԱՌԿԱ ՎԻՃԱԿԻ ՅԱՏԱԿԱԳԻԾ /ԾԱԾԿՈՒՅԹՆԵՐԻ ՄԱԿՆԱՆՇՄԱՄԲ ԵՎ ՉԱՓԱԴՐՄԱՄԲ/	ՃՇ-4
5	ԲԱՐԵԿԱՐԳՄԱՆ ՅԱՏԱԿԱԳԻԾ /ԾԱԾԿՈՒՅԹՆԵՐԻ ՄԱԿՆԱՆՇՄԱՄԲ /	ՃՇ-5
6	ԲԱՐԵԿԱՐԳՄԱՆ ՅԱՏԱԿԱԳԻԾ /ՉԱՓԱԴՐՄԱՄԲ/	ՃՇ-6
7	ԱՇԽԱՏԱՆՔԱՅԻՆ ԾԱՎԱԼՆԵՐ	ՃՇ-7
8	ԼԱՅՆԱԿԱՆ ԿՏՐՎԱԾՔՆԵՐ ԵԶՐԱՔԱՐԵՐԻ ՏԵՂԱԴՐՄԱՆ ԴԻՐՔԵՐՈՎ ԵՎ ՆԱԽԱՇԵՐՏԵՐՈՎ	ՃՇ-8
9	ՋՐՈՒՅԱՐԱՆ ՍԵՂԱՆՈՎ, ՄԱՍՆԱԳՐԵՐ	ՃՇ-9
10	ԱՍՏԻՃԱՆՆԵՐԻ ԿՏՐՎԱԾ, ՄԵՏԱՂԱԿԱՆ ԲԱԶՐԻՔԻ ԴՐՎԱԳ	ՃՇ-10
11	ԼՈՒՍԱՏՈՒՆԵՐԻ ՏԵՂԱԿԱՅՄԱՆ ՀԱՏԱԿԱԳԻԾ	ԷL-1
12	ԱՐԼԱՅԻՆ ԼՈՒՍԱՎՈՐՈՒԹՅԱՆ ԴԵԿՈՐԱՏԻՎ ՀԵՆԱՍՅՈՒՆ 4Մ, ԿՏՐՎԱԾՔ, ՄԱՍՆԱԳԻՐ	ԷL-2
13	ՈՌՈԳՈՒՄ	Ո-1
14	ՇԻՆԱՐԱՐՈՒԹՅԱՆ ԿԱԶՄԱԿԵՐՊՈՒՄ	ՇԿ-1

1. Մասնակիցների «Աշխատանքային ռեսուրսներ» և «Տեխնիկական միջոցներ», «Մասնագիտական փորձառություն» որակավորման չափանիշներին ներկայացվող պահանջները

- «Աշխատանքային ռեսուրսներ» որակավորման չափանիշ - մասնակցի աշխատակազմում պետք է ընդգրկված լինեն առնվազն`

Հ/Հ	Անվանումը	/որակավորումը, ոլորտը/	Քանակը /մարդ/	Աշխատանքային փորձ
1	Աշխղեկ	բարձրագույն կրթությամբ ինժեներ-շինարար / քաղաքացիական և արդյունաբերական շինարարություն	1	3 տարի
2	Ձողող	ցանկացած	1	3 տարի
3	Ծեփագործ	ցանկացած	1	3 տարի
4	Հարդարման աշխատանքների մասնագետ (ներկարար)	ցանկացած	1	3 տարի
5	Սանտեխնիկ	ցանկացած	1	3 տարի
6	էլեկտրիկ	ցանկացած	1	3 տարի
7	Բանվոր	ցանկացած	2	-

«Տեխնիկական միջոցներ» որակավորման չափանիշ – մասնակիցը պետք է ունենա հետևյալ տեխնիկական միջոցները.

Տեխնիկական միջոցի անվանումը	Տիպը	Պահանջվող քանակը
Ավտոինքնաթափ, բեռն. առնվազն 8տ	ցանկացած	1
Եռակցման ագրեգատ	ցանկացած	1
Հետահատ մուրճ	ցանկացած	2
Ձեռքի հարվածամուրճ	ցանկացած	2

«ՀՀ, Աջափնյակ վարչական շրջանի Հալաբյան 9 և 11 շենքերի բակային տարածքի հիմնանորոգման աշխատանքներ»

ՇԻՆԱՐԱՐԱԿԱՆ ԱՇԽԱՏԱՆՔՆԵՐԻ ԿԱՏԱՐՄԱՆ ԺԱՄԱՆԱԿԱՑՈՒՅՑ

ԱՇԽԱՏԱՆՔՆԵՐԻ ԱՆՎԱՆՈՒՄԸ	ՇԻՆԱՐԱՐԱԿԱՆ ԱՇԽԱՏԱՆՔՆԵՐԻ ԿԱՏԱՐՄԱՆ ԺԱՄԱՆԱԿԱՑՈՒՅՑԸ ԸՍՏ ԱՄԻՍՆԵՐԻ /ՄԵԿ ԲԱԺԱՆՈՒՄԸ՝ 30 ՕՐ/		
	1 /30 ՕՐ/	2 /30 ՕՐ/	3 /30 ՕՐ/
ՇԻՆ. ՄՈՆՏԱԺԱՅԻՆ ԱՇԽԱՏԱՆՔՆԵՐԻ ՆԱԽԱՊԱՏՐԱՍՏՄԱՆ ԱՇԽԱՏԱՆՔՆԵՐ			
ՔԱՆԴՄԱՆ ԱՇԽԱՏԱՆՔՆԵՐ			
ԿԱՌՈՒՑՄԱՆ ԱՇԽԱՏԱՆՔՆԵՐ			
ՀԱՅՏՆԱԲԵՐՎԱԾ ԹԵՐՈՒԹՅՈՒՆՆԵՐԻ ՎԵՐԱՑՄԱՆ, ՏԱՐԱԾՔԻ ՄԱՔՐՄԱՆ ԱՇԽԱՏԱՆՔՆԵՐ			
ԱՆՀՐԱԺԵՇՏ ՓԱՍՏԱԹՂԹԵՐԻ ՆԱԽԱՊԱՏՐԱՍՏՈՒՄ, ՇԱՀԱԳՈՐԾՄԱՆ ՀԱՆՁՆՈՒՄ			

2. Աշխատանքների կատարման համար պահանջվող լիցենզիան

աշխատանքների համար պահանջվում է հետևյալ լիցենզիայի տեսակները.
շինարարության իրականացում ըստ քաղաքաշինության հետևյալ ոլորտի`
-ԲՆԱԿԵԼԻ ՀԱՍԱՐԱԿԱԿԱՆ ԵՎ ԱՐՏԱԴՐԱԿԱՆ
-ԷԼԵԿՏՐԱՄԱՏԱԿԱՐԱՐՄԱՆ
-ՋՐԱՄԱՏԱԿԱՐԱՐՄԱՆ ԵՎ ՋՐԱՀԵՌԱՑՄԱՆ

3. ԺԱՄԿԵՏՆԵՐ
Կապալի օբյեկտի, դրա առանձին մասերի (կոնստրուկցիաներ և այլն) և օգտագործված նյութերի երաշխիքային

Հ/Հ	Նյութերի տեսակները	Երաշխիքային նվազագույն ժամկետ (տարի)
1	Մետաղ	30
2	Ապակի	5
3	Մետաղապլաստ	10
4	Հատակներ և դրանց առանձին նյութեր և շինվածքներ	10
5	Գաջ	20
6	Ցեմենտ	20
7	Ավազ	20
8	Երեսպատման սալեր	10
9	Պոլիպրոպիլենային խողովակ	30
10	Մալուխ	25

ՆԱԽԱԳԾԱՅԻՆ ԸՆԿԵՐՈՒԹՅՈՒՆ՝		
«ԱՄԵԼԻ» ՍՊԸ «AMELI» LLC		
ՆԱԽԱԳԾԻ ՀԱՍՑԵ՝		
Աջափնյակ վարչական Յալաբյան 9 և 11 շենքերի բակային տարածքի հիմնանորոգման աշխատանքներ		
ՆԱԽԱԳԾԻ ԱՆՎԱՆՈՒՄԸ՝		
ԲԱՑԱՏՐԱԳԻՐ, ԱՆՎԱՆԱՑԱՆԿ, ՏԵԽՆԻԿԱԿԱՆ ՄԱՍՆԱԳԻՐ, ԺԱՄԱՆԱԿԱՑՈՒՅՑ		
ԹԵՐԹ՝	ԹԵՐԹԵՐ՝	ՄԱՍՇՏԱԲ՝
ՃՇ-1	14	1:150
ՏՆՕՐԵՆ՝	Ա.ԴԱՎԹՅԱՆ	
ՆԱԽԱԳԾՈՂ՝	Ա. ԹԱԴԵՎՈՍՅԱՆ	
ՍՏՈՒԳԵՑ՝	Ա.ԴԱՎԹՅԱՆ	

ՏԱՐԱԾՔԻ ԻՐԱՎԻՃԱԿԱՅԻՆ ՀԱՏԱԿԱԳԻԾ, Մ 1:2000

ՆԱԽԱԳԾԱՅԻՆ ԸՆԿԵՐՈՒԹՅՈՒՆ՝

«ԱՄԵԼԻ» ՍՊԸ
«AMELI» LLC

ՆԱԽԱԳԾԻ ՀԱՍՑԵ՝

Աջափնյակ վարչական Հալաբյան
9 և 11 շենքերի բակային տարածքի
հիմնանորոգման աշխատանքներ

ՆԱԽԱԳԾԻ ԱՆՎԱՆՈՒՄԸ՝

ՏԱՐԱԾՔԻ ԻՐԱՎԻՃԱԿԱՅԻՆ
ՀԱՏԱԿԱԳԻԾ 1:2000

ԹԵՐԹ՝	ԹԵՐԹԵՐ՝	ՄԱՍՇՏԱԲ՝
ՃՇ-2	14	1:150

ՏՆՕՐԵՆ՝	Ա.ԴԱՎԹՅԱՆ	
ՆԱԽԱԳԾՈՂ՝	Ա. ԹԱԴԵՎՈՍՅԱՆ	
ՍՏՈՒԳԵՑ՝	Ա.ԴԱՎԹՅԱՆ	

ՏԱՐԱԾՔԻ ԻՐԱՎԻՃԱԿԱՅԻՆ ՀԱՏԱԿԱԳԻԾ, Մ 1:1000

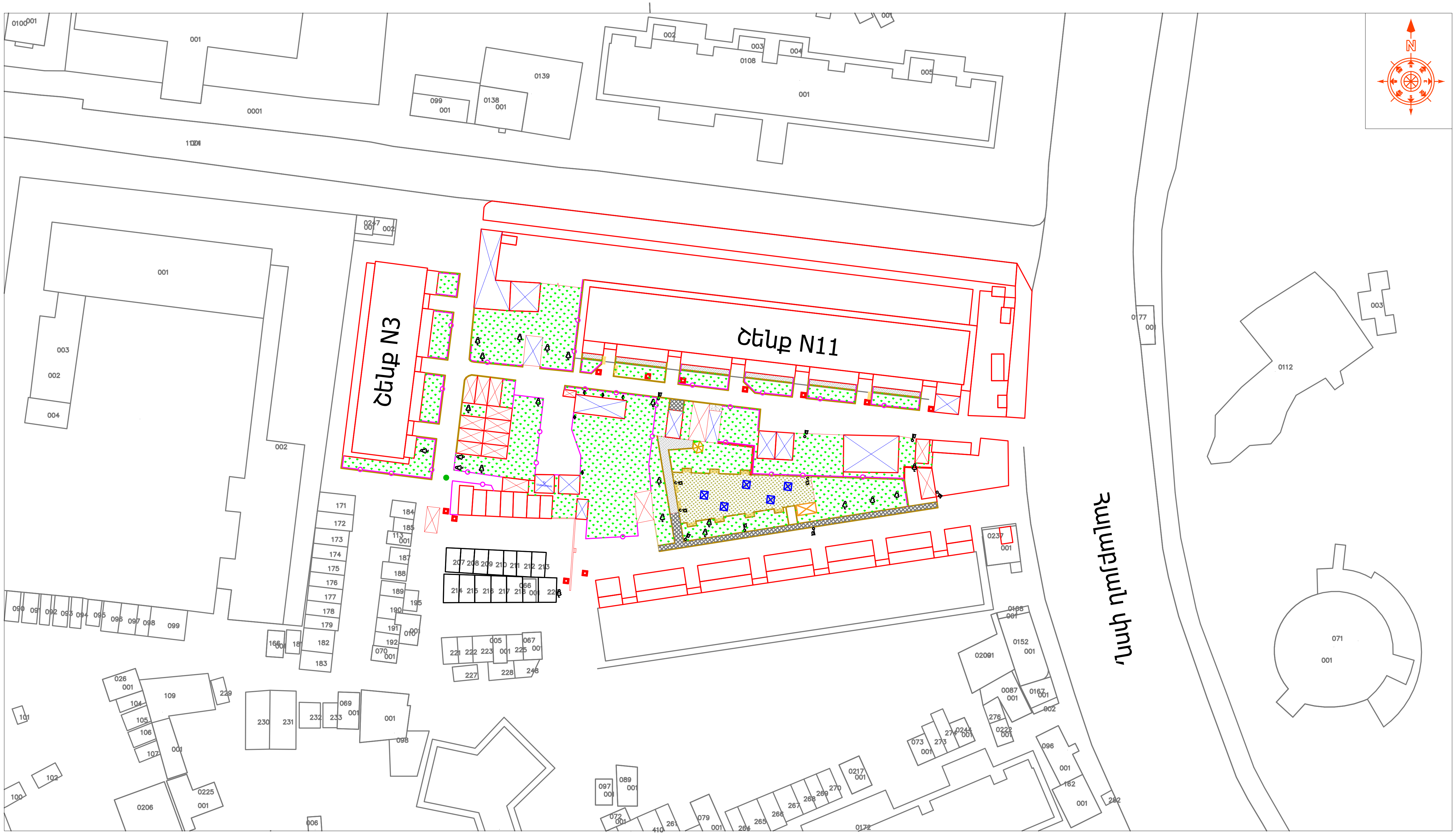

ՀԱՄԱՁԱՅՆԵՑՎԱԾ Է

ԱՋԱՓՆՅԱԿ ՎԱՐՉԱԿԱՆ ՇՐՋԱՆԻ ՂԵԿԱՎԱՐ՝ ____________________ Ս. ՍԱՐԳՍՅԱՆ

ՆԱԽԱԳԾԱՅԻՆ ԸՆԿԵՐՈՒԹՅՈՒՆ՝ «ԱՄԵԼԻ» ՍՊԸ «AMELI» LLC		
ՆԱԽԱԳԾԻ ՀԱՍՑԵ՝		
Աջափնյակ վարչական Հալաբյան 9 և 11 շենքերի բակային տարածքի հիմնանորոգման աշխատանքներ		
ՆԱԽԱԳԾԻ ԱՆՎԱՆՈՒՄԸ՝		
ՏԱՐԱԾՔԻ ԻՐԱՎԻՃԱԿԱՅԻՆ ՀԱՏԱԿԱԳԻԾ 1:500		
ԹԵՐԹ՝	ԹԵՐԹԵՐ՝	ՄԱՍՇՏԱԲ՝
ՃՇ-3	14	1:150
ՏՆՕՐԵՆ՝	Ա.ԴԱՎԹՅԱՆ	
ՆԱԽԱԳԾՈՂ՝	Ա. ԹԱԴԵՎՈՍՅԱՆ	
ՍՏՈՒԳԵՑ՝	Ա.ԴԱՎԹՅԱՆ	

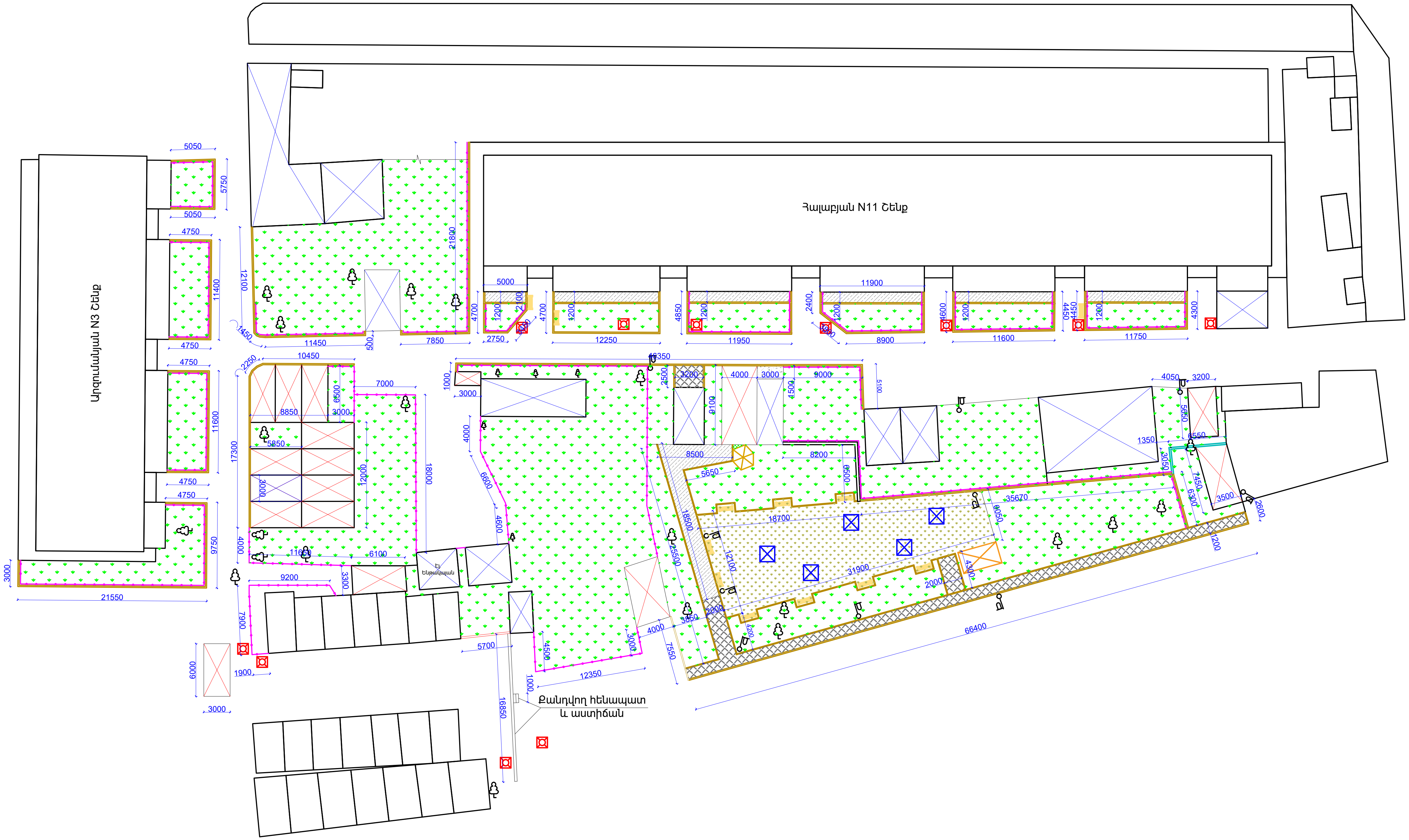

ՊԱՅՄԱՆԱԿԱՆ ՆՇԱՆՆԵՐ:

	Ապամոնտաժվող բետոնյա եզրաքարեր		Ապամոնտաժվող մանկական խաղասարքեր		Գրունտային և բուսական ծածկույթ		Ապամոնտաժվող մետաղական շինություններ և կառույցներ		Վերանորոգվող զրուցատաղավար
	Ապամոնտաժվող նստարաններ		Ա/բ-յա ծածկույթ		Առկա ծառեր		Քանդվող բետոնյա հարթակ		Վերանորոգվող հենապատ
	Ապամոնտաժվող մետաղ. ցանկապատ և ճաղաշար		Ապամոնտաժվող բետոնյա սալահատակ		Առկա լուսատու		Առկա ե/բ-յա դիտահոր		

ՆԱԽԱԳԾԱՅԻՆ ԸՆԿԵՐՈՒԹՅՈՒՆ՝

«ԱՄԵԼԻ» ՍՊԸ
«AMELI» LLC

ՆԱԽԱԳԾԻ ՀԱՍՑԵ՝

Աջափնյակ վարչական Հալաբյան 9 և 11 շենքերի բակային տարածքի հիմնանորոգման աշխատանքներ

ՆԱԽԱԳԾԻ ԱՆՎԱՆՈՒՄԸ՝

ԱՌԿԱ ՎԻՃԱԿԻ ՀԱՏԱԿԱԳԻԾ /ԾԱԾԿՈՒՅԹՆԵՐԻ ՄԱԿՆԱՆՇՄԱՄԲ ԵՎ ՉԱՓԱԴՐՄԱՄԲ/

ԹԵՐԹ՝	ԹԵՐԹԵՐ՝	ՄԱՍՇՏԱԲ՝
ՃՇ-4	14	1:400
ՏՆՕՐԵՆ՝	Ա.ԴԱՎԹՅԱՆ	
ՆԱԽԱԳԾՈՂ՝	Ա. ԹԱԴԵՎՈՍՅԱՆ	
ՍՏՈՒԳԵՑ՝	Ա.ԴԱՎԹՅԱՆ	

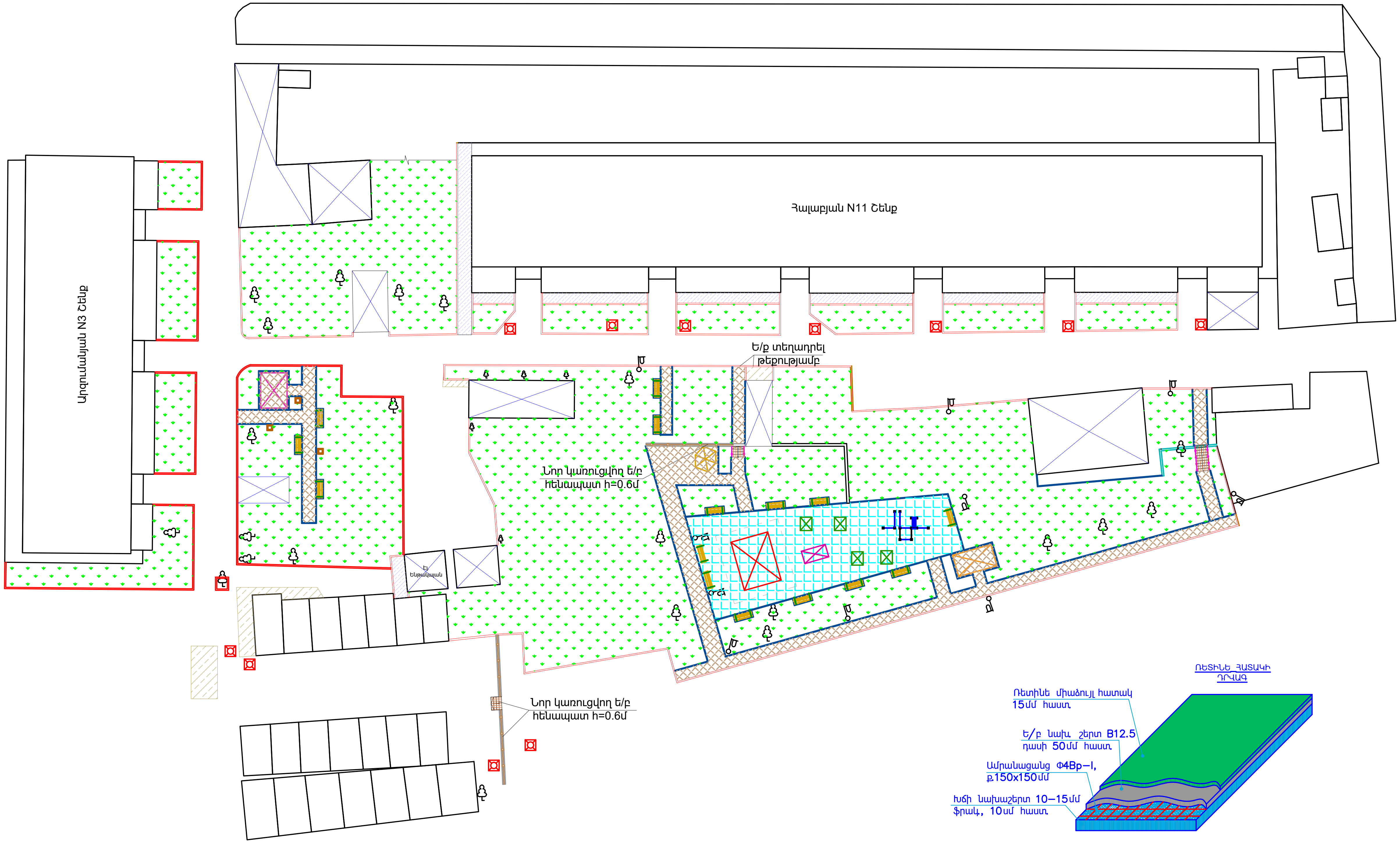

ՊԱՅՄԱՆԱԿԱՆ ՆՇԱՆՆԵՐ:

- Նոր տեղադրվող բազալտե եզրաքարեր 150x300մմ
- Նոր տեղադրվող բազալտե եզրաքարեր 100x200մմ
- Նոր տեղադրվող զրուցատաղավար 3x4մ
- Նոր տեղադրվող բետոնյա ձևավոր սալահատակ
- Նոր իրականացվող ռետինե միաձույլ հատակ 15մմ հաստությամբ
- Նոր տեղադրվող խաղասարքեր և մարզասարքեր
- Նոր իրականացվող բազալտե երեսապատման սալեր 30մմ հաստ.
- Բուսական տարածք
- Ա/բ ծածկույթ մայթերում
- Ա/բ ծածկույթ
- Աղբամանների տեղադրում
- Նոր տեղադրվող նստարաններ
- Նոր տեղադրվող բռնաձող

NԱԽԱԳԾԱՅԻՆ ԸՆԿԵՐՈՒԹՅՈՒՆ`

«ԱՄԵԼԻ» ՍՊԸ
«AMELI» LLC

ՆԱԽԱԳԾԻ ՀԱՍՑԵ`

Աջափնյակ վարչական Հալաբյան 9 և 11 շենքերի բակային տարածքի հիմնանորոգման աշխատանքներ

ՆԱԽԱԳԾԻ ԱՆՎԱՆՈՒՄԸ`

ԲԱՐԵԿԱՐԳՄԱՆ ՀԱՏԱԿԱԳԻԾ /ՃԱՆԿՈՒՅԹՆԵՐԻ ՄԱԿՆԱՆՇՄԱՄԲ/

ԹԵՐԹ`	ԹԵՐԹԵՐ`	ՄԱՍՇՏԱԲ`
ՃՇ-5	14	1:400

ՏՆՕՐԵՆ`	Ա.ԴԱՎԹՅԱՆ	
ՆԱԽԱԳԾՈՂ`	Ա. ԹԱԴԵՎՈՍՅԱՆ	
ՍՏՈՒԳԵՑ`	Ա.ԴԱՎԹՅԱՆ	

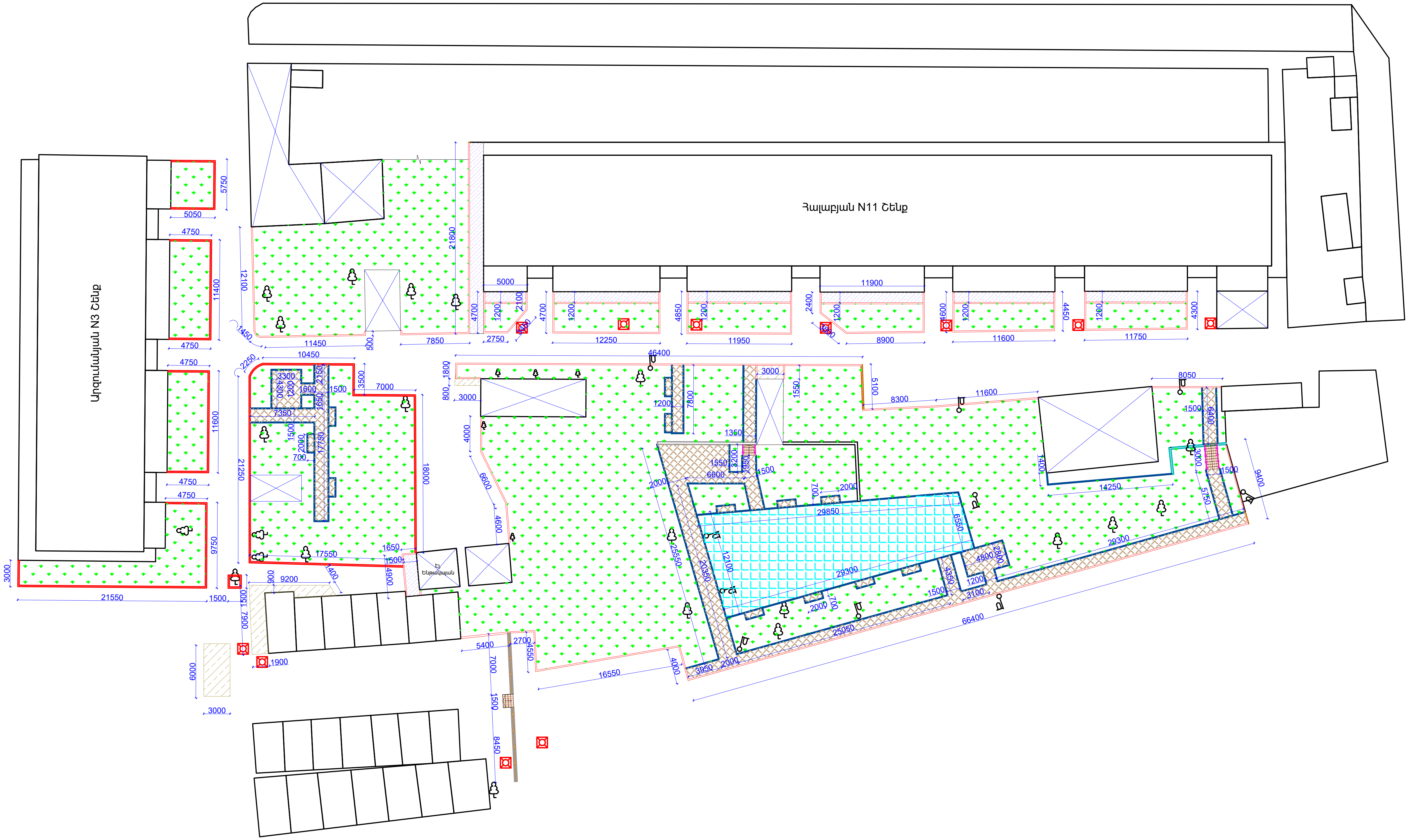

ՄԱՐԶԱՍԱՐՔ -ՔԱՅԼ	ՄԱՐԶԱՍԱՐՔ -ԷԼԻՊՍԱՁԵՎ ՄԱՐԶԻՉ	ՄԱՐԶԱՍԱՐՔ -ՈՏՔԵՐԻ ՄԱՐԶԻՉ	ՄԱՐԶԱՍԱՐՔ -ՍՏԵՊՊԵՐ	ՆՍՏԱՐԱՆ	ԱՂԲԱՄԱՆ	ՆՈՐ-ԽԱՂԱՍԱՐՔ	ՆՈՐ-ԽԱՂԱՍԱՐՔ

ՆԱԽԱԳԾԱՅԻՆ ԸՆԿԵՐՈՒԹՅՈՒՆ՝

«ԱՄԵԼԻ» ՍՊԸ
«AMELI» LLC

ՆԱԽԱԳԾԻ ՀԱՍՑԵ՝

Աջափնյակ վարչական Հալաբյան 9 և 11 շենքերի բակային տարածքի հիմնանորոգման աշխատանքներ

ՆԱԽԱԳԾԻ ԱՆՎԱՆՈՒՄԸ՝

ԲԱՐԵԿԱՐԳՄԱՆ ՀԱՏԱԿԱԳԻԾ /ՉԱՓԱԴՐՄԱՄԲ/

ԹԵՐԹ՝	ԹԵՐԹԵՐ՝	ՄԱՍՇՏԱԲ՝
ՃՇ-6	14	1:400
ՏՆՕՐԵՆ՝	Ա.ԴԱՎԹՅԱՆ	
ՆԱԽԱԳԾՈՂ՝	Ա. ԹԱԴԵՎՈՍՅԱՆ	
ՍՏՈՒԳԵՑ՝	Ա.ԴԱՎԹՅԱՆ	

ԱՇԽԱՏԱՆՔԱՅԻՆ ԾԱՎԱԼՆԵՐ

NN	Աշխատանքների անվանումը	Չափման միավորը	Ծավալը
	Քանդման աշխատանքներ		
1	Նստարանների ապամոնտաժում	հատ	12
2	Գոյություն ունեցող խաղասարքերի և մարզասարքերի ապամոնտաժում	տ	0.75
3	Ասֆալտբետոնե շերտի քանդում	մ^{3}	23.00
4	Հանքաձյութով տոգորված խճային ծածկույթների քանդում	մ^{3}	55.20
5	Մետաղական ավտոտնակների և զրուցատաղավարի ապամոնտաժում մեխանիզմով	տ	8.15
6	Գոյություն ունեցող քարե պատերով շինության քանդում հիմքերով և ծածկով	մ^{3}	56.2
7	Բետոնե հիմքերի,հարթակների քանդում մեխանիզմով	մ^{3}	21.20
8	Մետաղական ցանկապատի և ցանկապատի ապամոնտաժում	գմ	625.00
9	Բետոնե ծևավոր սալերի քանդում	մ^{2}	103.0
10	Ավազախճային հիմնատակի քանդում	մ^{3}	9.27
11	Բետոնյա պատերի և առկա պատերի վրայից բետոնյա շերտի և աստիճանների քանդում	մ^{3}	4.22
12	Բետոնե եզրաքարերի ապամոնտաժում մեխանիզմով /բետոնե հիմքով/	գմ	751.0
13	Մետաղական հենասյուների ապամոնտաժում	հատ	6
14	Գրունտի մշակում մեխանիզմով/հողի շերտի հանույթ, շին աղբի հավաքում/, ինքնաթափ մեքենաների վրա բարձելով	մ^{3}	213.4
15	Գրունտի մշակում ձեռքով	մ^{3}	15.2
16	Գրունտի տեղափոխում աղբավայր	տ	256.1
17	Շին. աղբի հավաքում, բարձում ինքնաթափերի վրա եւ տեղափոխում աղբավայր	տ	215.60
	Կառուցողական աշխատանքներ		
	Բազալտե եզրաքարերի տեղադրում 150*300մմ /բետոնե հիմքով/-եզրերը մշակված		
1	Խճի նախապատրաստական շերտի իրականացում 7սմ հաստությամբ	մ^{3}	11.31
2	Բազալտե եզրաքարերի տեղադրում 150*300մմ/բետոնե հիմքով/ -եզրերը մշակված	գմ	650.0

	Բազալտե եզրաքարերի տեղադրում 200x100 մմ չափերով /բետոնե հիմքով/-եզրերը մշակված		
1	Խճի նախապատրաստական շերտի իրականացում 5սմ հաստությամբ	մ^{3}	6.56
2	Բազալտե եզրաքարերի տեղադրում 200x100 մմ չափերով /բետոնե հիմքով/-եզրերը մշակված	գմ	440
	Խաղահրապարակում ռետինե ծածկույթի իրականացում		
1	Խճի նախապատրաստական շերտի իրականացում 10սմ հաստությամբ	մ^{3}	27.4
2	Ե/բ նախաշերտի պատրաստում B12.5 դասի բետոնից	մ^{3}	13.70
3	Ամրանացանցի տեղադրում Ф4BpI ամրանից	տ	0.370
4	Ամրանացանց Ф4BpI, ք.150x150մմ	մ^{2}	274.0
5	Միաձույլ ռետինե ծածկույթի իրականացում 15մմ հաստ./սոսնձի և գունանյութի խառնուրդով/	մ^{2}	274.0
	Բետոնե սալիկների (տոմետ) տեղադրում-գունավոր-/Старый город/		
1	Խճի նախապատրաստական շերտի իրականացում 5սմ հաստությամբ	մ^{3}	29.350
2	Հարթեցնող շերտ բետոնե սալերի տակ 4սմ հաստութ.չոր ց/ա շաղախով	մ^{3}	12.40
3	Սալիկապատում բետոնե սալիկներով 4սմ հաստությամբ-/Старый город/	մ^{2}	310.0

	Այլ աշխատանքներ		
1	Նոր փայտյա նստարանների ձեռք բերում և տեղադրում	հատ	15
2	Նոր մետաղյա աղբամանների ձեռք բերում և տեղադրում	հատ	8
3	Նոր մանկական խաղասարքի ձեռքբերում և տեղադրում Romana 101.09.09 կամ համարժեք ու համանման-համաձայնեցնել պատվիրատուի հետ-ներկայացնել սերտիֆիկատ/	կ/տ	1.0
4	Նոր մարզասարքի ձեռքբերում և տեղադրում /Պյուպիր (ատանդարտ) զուգահեռ ձողեր, թեք նստարան, հորիզոնական ձող, շվեդական պատ/ կամ համարժեք ու համանման-համաձայնեցնել պատվիրատուի հետ	կ/տ	1.0
5	Նոր մանկական խաղասարքի /Ճոճանակի/ ձեռքբերում և տեղադրում Romana 108.58.00-01 կամ համարժեք ու համանման-համաձայնեցնել պատվիրատուի հետ-ներկայացնել սերտիֆիկատ/	կ/տ	1.0
6	Նոր մարզասարքի ձեռքբերում և տեղադրում/էլիպսաձեւ մարզիչ,ոտքերի մարզիչ, ստեպպեր/Romana-կամ համարժեք-ներկայացնել սերտիֆիկատ/	կ/տ	4.0
7	Պատերի սվաղի իրականացում ցեմենտավազային շաղախով 1:3 հարաբերությամբ /ցանցով/	մ^{2}	85
8	Պատերի նկարազարդում-/տեսքը համաձայնեցնել պատվիրատուի հետ/	մ^{2}	40
9	Պատերի ներկում ֆասադային ներկով **/երանգը համաձայնեցնել պատվիրատուի հետ/**	մ^{2}	45.0
10	Առկա զրուցատաղավարի մետաղական մասերի յուղաներկում/զրուցատաղավարի նորոգում/	տ	0.84
11	Փայտյա մասի տեղադրում 60x30մմ, L=32.0մ չորսուներից/վերանորոգվող զրուցատաղավար/	մ^{3}	0.1740
12	Փայտե մասերի երկտակ լաքապատում/վերանորոգվող զրուցատաղավար/	մ^{2}	8.640
13	Նոր մետաղական զրուցարանի ձեռք բերում /պատրաստում/ և տեղադրում 3x4մ չափերով, սեղանով, նստարաններով	հատ	1
14	Խճի նախ. շերտի իրկանացում	մ^{3}	8.1
15	Նախապատրաստական շերտի իրականացում B7.5 դասի բետոնից 10սմ հաստությամբ	մ^{3}	8.1
16	Ե/բ միաձույլ աստիճանների պատրաստում B15 դասի բետոնից /բարեկարգվող այգու և կողային հատվածի/	մ^{3}	1.25
17	Ամրան A500c	տ	0.123
18	Ամրան AcI	տ	0.052
19	Աստիճանների երեսպատում բազալտե սալերով, 30մմ հաստ., եզրագծի մեկ կողմից աղեղային հղկումով/առանց ծակոտկեն/	մ^{2}	8.1
20	Աստիճանների դիմային մասերի երեսպատում բազալտե սալերով, 30մմ հաստ./առանց ծակոտկեն/	մ^{2}	4.73
21	Աստիճանների մետաղական բազրիքների տեղադրում/երկտակ յուղաներկումով/	գմ	8.5
22	Կանաչ տարածքների նախապատրաստում ճմապատման, ճիմապատում	մ^{2}	1155.00
23	Բուսահողի բերում և փռում մեխանիզմով կանաչ տարածքներում, 100մմ հաստությամբ	մ^{2}	1500.0
24	Մետաղական մակերևույթների ներկում հակակոռոզիոն ներկով 2 շերտ	մ^{2}	18

	Նոր Ե/բետոնյա հենապատեր		
1	Գրունտի մշակում մեխանիզմով, կողալիցքով	մ^{3}	10.100
2	Գրունտի մշակում ձեռքով	մ^{3}	1.1000
3	Խճի նախապատրաստական շերտի իրականացում 10սմ հաստությամբ	մ^{3}	1.02
4	Նախապատրաստական շերտի իրականացում B7,5 դասի բետոնից 10սմ հաստությամբ	մ^{3}	1.02
5	Երկաթբետոնե հիմնային հեծանների իրականացում B-20 դասի բետոնով, 20-40մմ չափաբաժնի խիճով	մ^{3}	3.6
6	Ամրան Ф16 A500c	տն	0.10000
7	Ամրալար AI	տն	0.0600
8	Ե/բ հենապատի կառուցում B15 դասի բետոնից	մ^{3}	7.10
9	Ամրան Ф12 A500c	տ	0.48000
10	Ամրան AcI	տ	0.01000
11	Ջրամեկուսացում բիտումի տաք կրկնակի քսուկով	մ^{2}	13.8
12	Բնահողի ետլիցք ձեռքով, տոփանումով	մ^{3}	4.90
13	Շին. աղբի հավաքում, բարձում ինքնաթափերի վրա եւ տեղափոխում 13կմ	տ	9.40
14	Պատերի երեսպատում բազալտե սալերով 30մմ հաստ./առանց ծակոտկեն/	մ^{2}	27.36
15	Բազալտե վրադիր քարերի տեղադրում 30մմ b=500մմ /առանց ծակոտկեն/	մ^{2}	7.20
	Ասֆալտբետոնյա աշխատանքներ		
1	Խճային հիմք H=12սմ	մ^{2}	380
2	Բիտումի լցում խճի վրա 380 մ2 (4.12տ/1000մ2)	տ	1.560
3	Մանրահատիկ ասֆալտբետոնե ծածկույթի իրականացում 5սմ հաստությամբ	մ^{2}	380
	Ասֆալտբետոնյա աշխատանքներ մայթ		
1	7 սմ հաստությամբ խճե շերտի իրականացում	մ^{2}	165.0
2	Ավազակոպճային խառնուրդից պրոֆիլի ուղղում	մ^{2}	165.0
3	Մանրահատիկ ասֆալտբետոնե ծածկույթի իրականացում 3սմ հաստությամբ	մ^{2}	165

	Դիտահորերի նիշերի ուղղում		
1	Դիտահորի ծածկի սալերի ապամոնտաժում	հատ	3
2	Դիտահորերի պատերի բարձրացում միաձույլ B15 դասի բետոնով, մինչեւ 6սմ	մ^{3}	0.5
3	Դիտահորի ապամոնտաժված ծածկի սալի տեղադրում	հատ	3
	Լուսավորություն		
3	4մ-անոց հենասյուների տեղադրում արևային լուսատուներով /յուրաքանչյուրը 200w /	հատ	9

NN	Աշխատանքների անվանումը	Չափման միավորը	Ծավալը
1	3	4	5
	Ոռոգում		
	Հողային աշխատանքներ		
1	IV կարգի գրունտի մշակում էքսկավատորով, ինքնաթափ մեքենաների վրա բարձելով	մ^{3}	66.5
2	III կարգի գրունտի մշակում ձեռքով ինքնաթափ մեքենաների վրա բարձելով	մ^{3}	7.30
3	Ավազ /ստորին և վերին պաշտպանիչ շերտ/	մ^{3}	73.80
4	Գրունտի տեղափոխում աղբավայր	տ	88.6
	Տեխնոլոգիական աշխատանքներ		
1	Միացում գործող ջրագծին	տեղ	1
2	Խողովակաշարի անցկացում պոլիէթիլենային խողովակներից d=63x3,8մմ, 10,0 մթն.ճնշ./հիդրավլիկ փորձարկմամբ/	գմ	168.0
3	Խողովակաշարի անցկացում պոլիէթիլենային խողովակներից d=50x3,0մմ, 10,0 մթն.ճնշ./հիդրավլիկ փորձարկմամբ/	գմ	256.0
4	Խողովակաշարի անցկացում պոլիէթիլենային խողովակներից d=40x2,4մմ, 10,0 մթն.ճնշ./հիդրավլիկ փորձարկմամբ/	գմ	154.0
5	Խողովակաշարի անցկացում պոլիէթիլենային խողովակներից d=32x2,0մմ, 10,0 մթն.ճնշ. /հիդրավլիկ փորձարկմամբ/	գմ	174.0
6	Պոլիէթիլենե ձևավոր մասերի տեղադրում /թեքում, անցում, միացում,եռաբաշխիկ/	հատ	188
7	Կարջախողովակ փականով և շտուցերով	հատ	2
8	Ռետինե ճկափող d20մմ	գմ	40
9	Ջրցան ցնցուղ	հատ	118
10	Ջրթող հանգույցների մոնտաժում	կ-տ	3
11	Բետոնե ե/բ հոր փականների տեղադրման համար 600x600x500	մ^{3}	0.12
12	Հորի մետաղական կափարիչ	հատ	3
13	Պողպատե ձևավոր մասերի մոնտաժում	տ	0.016
14	Խողովակաշարի լվացում	կմ	0.752
15	Դատարկման փական d=32մմ	հատ	3

ՆԱԽԱԳԾԱՅԻՆ ԸՆԿԵՐՈՒԹՅՈՒՆ՝

«ԱՄԵԼԻ» ՍՊԸ
«AMELI» LLC

ՆԱԽԱԳԾԻ ՀԱՍՑԵ՝

Աջափնյակ վարչական Հալաբյան 9 և 11 շենքերի բակային տարածքի հիմնանորոգման աշխատանքներ

ՆԱԽԱԳԾԻ ԱՆՎԱՆՈՒՄԸ՝

ԱՇԽԱՏԱՆՔԱՅԻՆ ԾԱՎԱԼՆԵՐ

ԹԵՐԹ՝	ԹԵՐԹԵՐ՝	ՄԱՍՇՏԱԲ՝
ՃՇ-7	14	1:300
ՏՆՕՐԵՆ՝	Ա.ԴԱՎԹՅԱՆ	
ՆԱԽԱԳԾՈՂ՝	Ա. ԹԱԴԵՎՈՍՅԱՆ	
ՍՏՈՒԳԵՑ՝	Ա.ԴԱՎԹՅԱՆ	

ԱՅՖԱԼՏԲԵՏՈՆՅԱ ՄԱՅԹ ԵՎ ՃԱՆԱՊԱՐՀ
ԼԱՅՆԱԿԱՆ ԿՏՐՎԱԾՔ

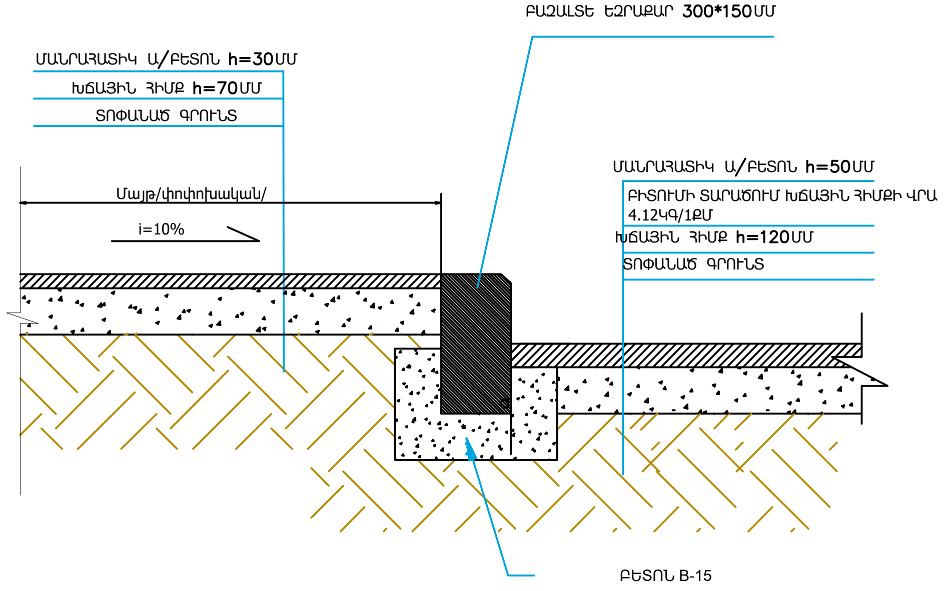

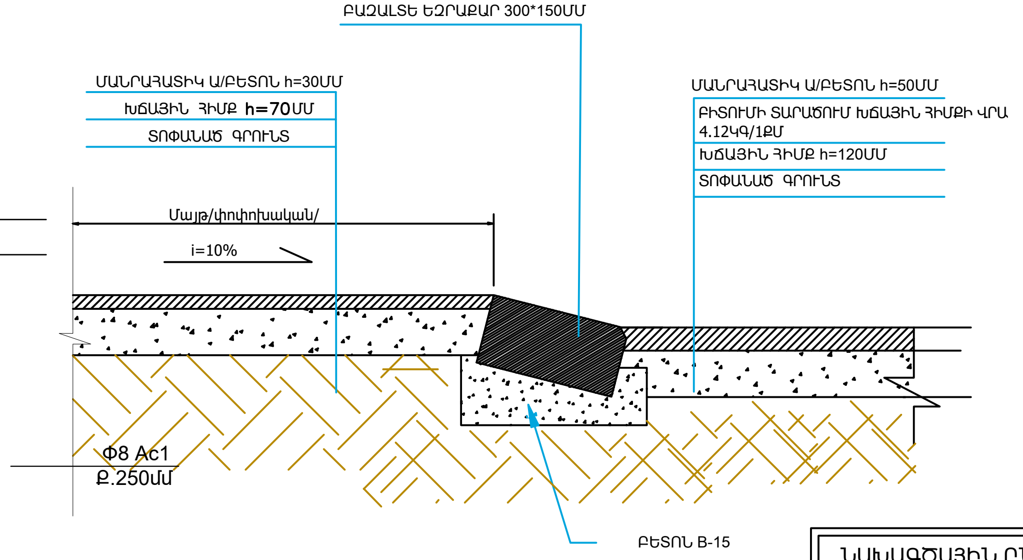

Ե/Բ ՊԱՏԻ ԿՏՐՎԱԾՔ Մ1:25

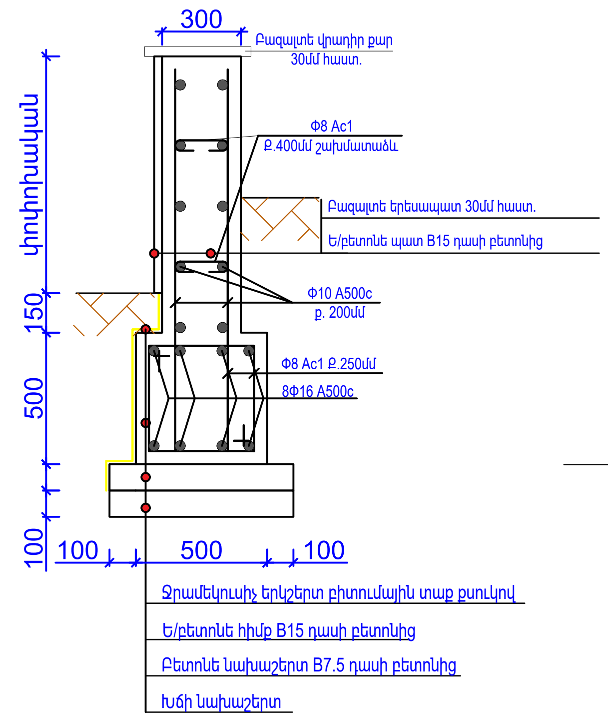

ԲԱԶԱԼՏԵ 30x15 ԵԶՐԱՔԱՐԵՐԻ ՏԵՂԱԴՐՄԱՆ ՄԻԱՎՈՐ B15 ԴԱՍԻ ԲԵՏՈՆԵ ՀԻՄՔԻ ՎՐԱ
ՀԱՆԳՈՒՅՑ «Ա»

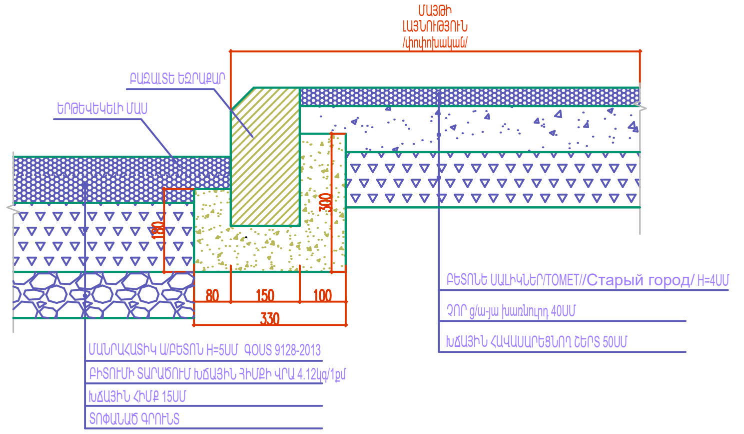

ՄԻՋԱՄԱՐԳԵՐԻ ԵՎ ԵԶՐԱՔԱՐԵՐԻ ՄԻԱՑՄԱՆ ՀԱՆԳՈՒՅՑ

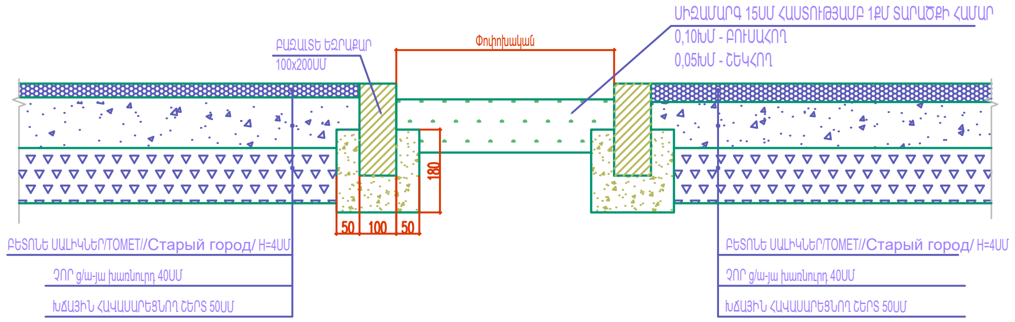

ԾԱՆՈԹՈՒԹՅՈՒՆ

1. *Բազալտե եզրաքարերի տեղադրումն իրականացնել համաձայն հետևյալ նորմատիվային փաստաթղթերի՝*

- Բազալտե եզրաքար 150x300մմ և 100x200մմ չափերի - ГОСТ 32018-2012 "Изделия строительно-дорожные из природного камня" .
- Բետոն B15 դասի - ГОСТ 26633-2015 "Бетоны тяжелые и мелкозернистые, технические условия" .
- Խճի նախաշերտ 50մմ հաստ. և 70մմ հաստ. - СНИП 3.06.03-85 "Автомобильные дороги" – կետ 7.4 "Устройство щебеночных оснований и покрытий методом заклдки".
- Ըստ ГОСТ 25100-2011 "Грунты, классификация" որպես հիմնատակ ընդունվել են ոչ աղակալած, չուռչող և ոչ նստվածքային գրունտներ: Գրունտային ջրերը բացակայում են : Հողային աշխատանքներն իրականացնելիս ըստ անհրաժեշտության կձեռնարկվեն լրացուցիչ միջոցառումներ:

2. *Ա/բ ծածկույթն իրականացնել համաձայն հետևյալ նորմատիվային փաստաթղթերի՝*

- Տաք մանրահատիկ ա/բ 5սմ հաստ. - ըստ ГОСТ 9128-2013 "Смеси асфальтбетонные, полимерасфальтбетонные, асфальтбетон, полимерасфальтбетон для автомобильных дорог и аэродромов, технические условия" մանրահատիկ ա/բ մակնիշը՝ II, խիտ B տիպի:
- Խճային հիմք բիտումի տարածումով 4.12տ/1000քմ - իրականացնել համաձայն ՀՀՇՆ IV 11.05.02-99 «Ավտոմոբիլային ճանապարհներ» կետեր 14.52-14.62:
- Ըստ ГОСТ 25100-2011 "Грунты, классификация" որպես հիմնատակ ընդունվել են ոչ աղակալած, չուռչող և ոչ նստվածքային գրունտներ: Գրունտային ջրերը բացակայում են : Հողային աշխատանքներն իրականացնելիս ըստ անհրաժեշտության կձեռնարկվեն լրացուցիչ միջոցառումներ:

ՆԱԽԱԳԾԱՅԻՆ ԸՆԿԵՐՈՒԹՅՈՒՆ՝

«ԱՄԵԼԻ» ՍՊԸ
«AMELI» LLC

ՆԱԽԱԳԾԻ ՀԱՍՑԵ՝

Աջափնյակ վարչական Հայաբյան 9 և 11 շենքերի բակային տարածքի հիմնանորոգման աշխատանքներ

ՆԱԽԱԳԾԻ ԱՆՎԱՆՈՒՄԸ՝

ԼԱՅՆԱԿԱՆ ԿՏՐՎԱԾՔՆԵՐ ԵԶՐԱՔԱՐԵՐԻ ՏԵՂԱԴՐՄԱՆ ԴԻՐՔԵՐՈՎ ԵՎ ՆԱԽԱՇԵՐՏԵՐՈՎ

ԹԵՐԹ՝	ԹԵՐԹԵՐ՝	ՄԱՍՇՏԱԲ՝
ՃՇ-8	14	1:100

ՏՆՕՐԵՆ՝	Ա.ԴԱՎԹՅԱՆ	
ՆԱԽԱԳԾՈՂ՝	Ա. ԹԱԴԵՎՈՍՅԱՆ	
ՍՏՈՒԳԵՑ՝	Ա.ԴԱՎԹՅԱՆ	

ՀԱՏԱԿԱԳԻԾ, Մ 1:50

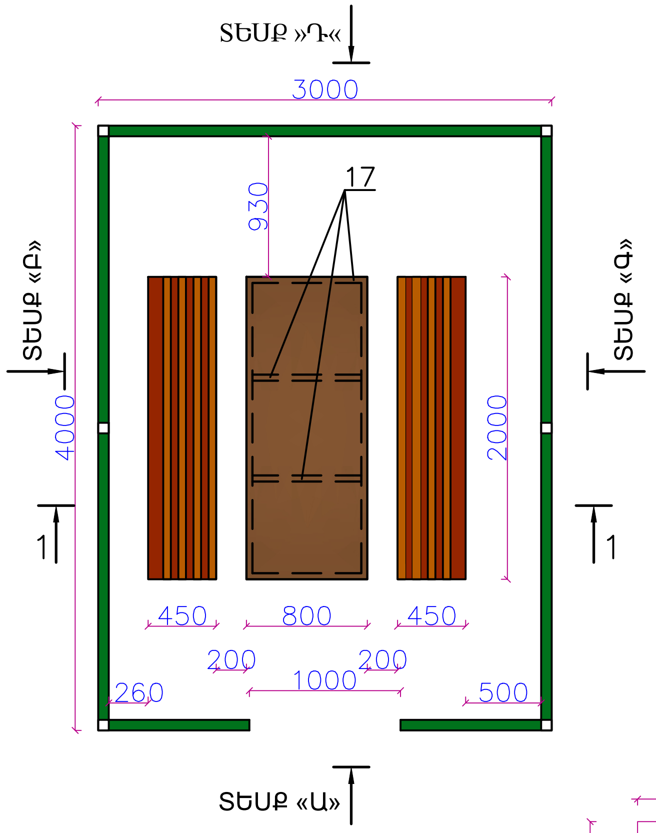

ՏԵՍՔ «Ա», Մ 1:50

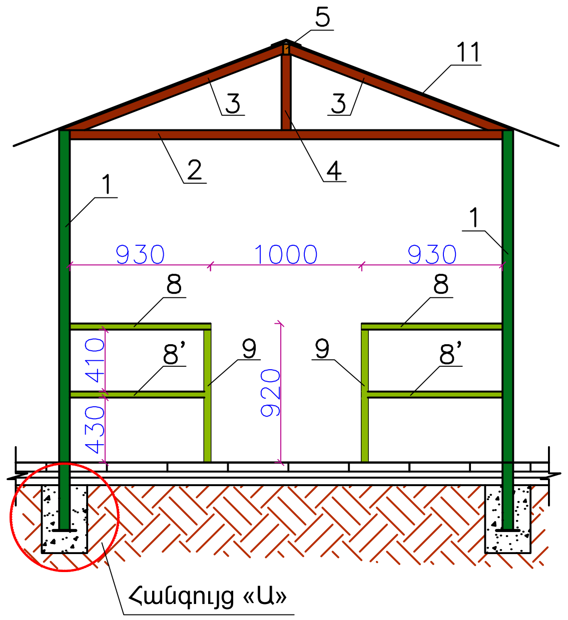

ՏԵՍՔ «Բ»,«Գ» Մ 1:50

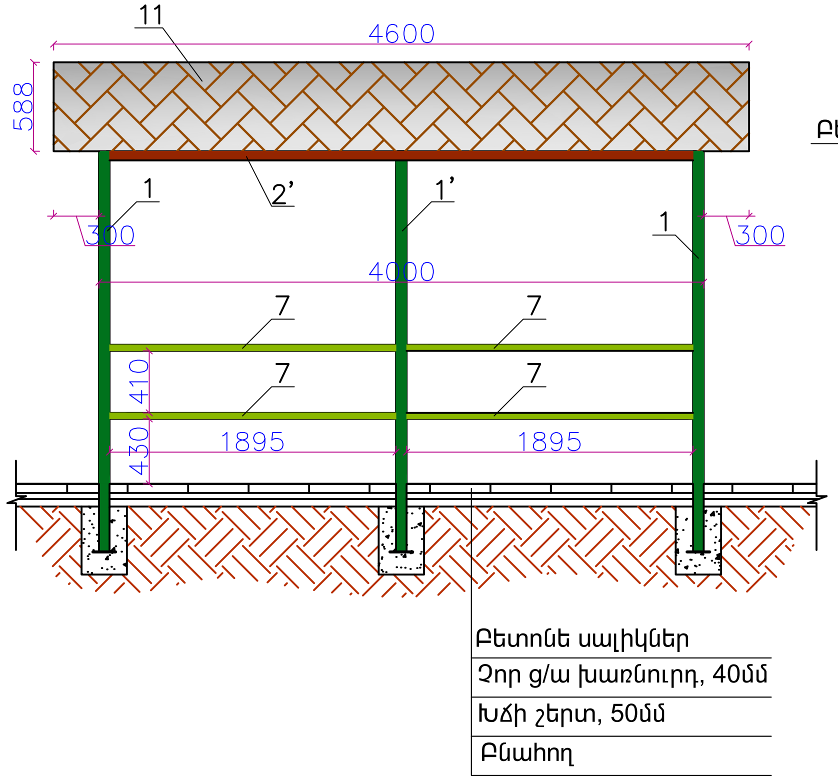

ՀԱՆԳՈՒՅՑ «Ա», Մ 1:20

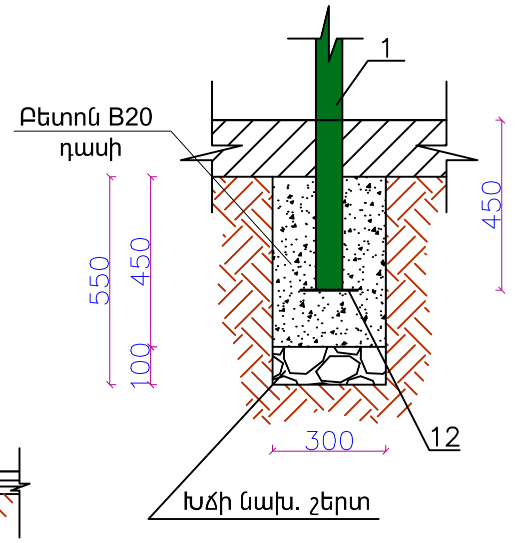

ՏԵՍՔ «Դ», Մ 1:50

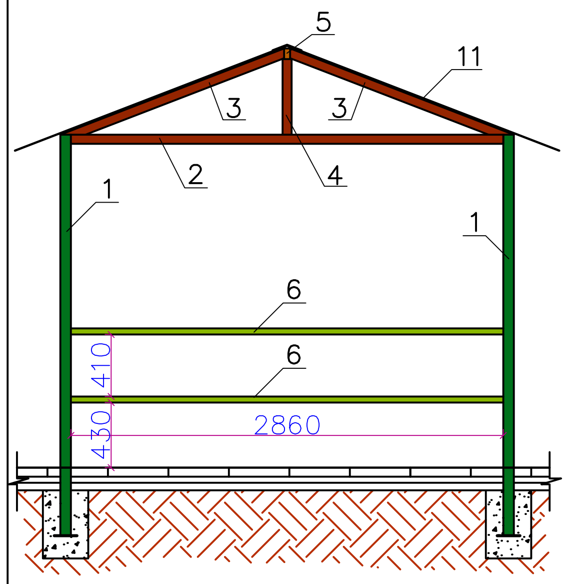

ՏԱՆԻՔԻ ՀԱՏԱԿԱԳԻԾ, Մ 1:50

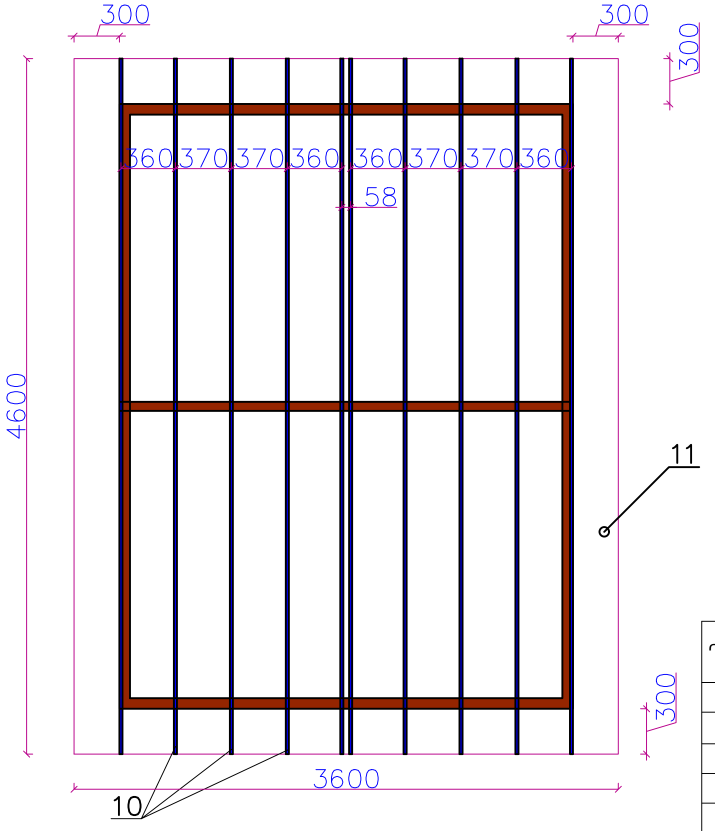

ՏԱՆԻՔԻ ՀԱՆԳՈՒՅՑ, Մ 1:25

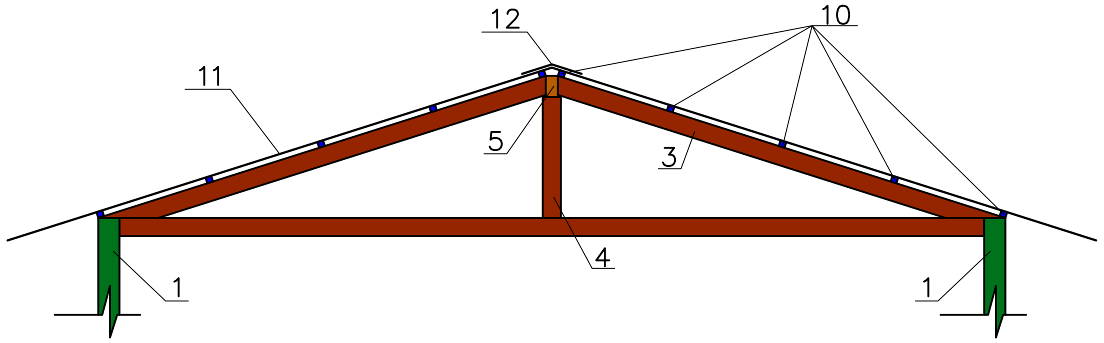

ՄԵՏԱՂԱԿԱՆ ՆՍՏԱՐԱՆ, Մ 1:25

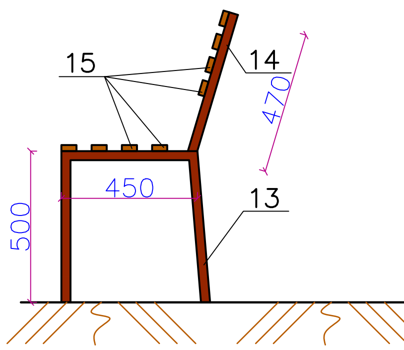

ՄԵՏԱՂԱԿԱՆ ՍԵՂԱՆ /800x2000մմ/, Մ 1:25

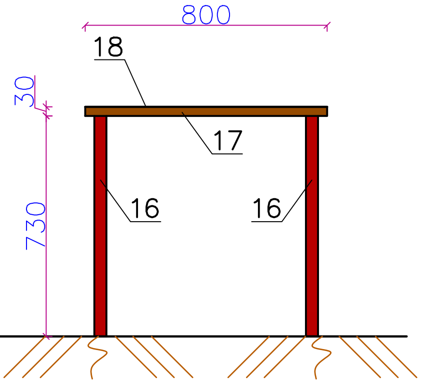

ՋՐՈՒՑԱՐԱՆ 4.0 x 3.0 Մ ԱՐՏԱՔԻՆ ՉԱՓԵՐՈՎ

Դիրք	Նշանակումը	Անվանումը	Քան., հատ	1 գմ-ի քաշը, կգ	Ընդհ. քաշը, կգ
1	ГОСТ 8639–82	□70x70x3 L =2650	4	6.27	66.46
1•	———"———	□70x70x3 L =2590	2	6.27	32.48
2	ГОСТ 8645–92	□60x40x3 L =2860	3	4.40	37.75
2•	———"———	□60x40x3 L =3860	2	4.40	33.97
3	———"———	□60x40x3 L =1590	6	4.40	41.98
4	———"———	□60x40x3 L =500	3	4.40	6.60
5	———"———	□70x40x3 L =4100	1	4.87	19.97
6	———"———	□70x40x3 L =2860	2	4.87	27.86
7	———"———	□70x40x3 L =1895	8	4.87	73.83
8	———"———	□70x40x3 L =930	2	4.87	9.06
8•	———"———	□70x40x3 L =890	2	4.87	8.67
9	———"———	□70x40x3 L =920	2	4.87	8.96
10	ГОСТ 8639–82	□20x20x2 L =4600	10	1.075	49.45
11	Մետաղական կղմինդր - 18.0 մ^2				
12	ГОСТ 19903–74	Մետ. թիթեղ -150x6 L=150մմ	6	1 հատը՝ 1.06 կգ	6.36
	Մետաղական մասերի երկտակ յուղաներկում՝ 511.34 կգ/մետաղ				
	Հիմքերի բետոնացում B20 դասի բետոնով՝ 0.243 մ^3				
	Խճի նախապատրաստական շերտ՝ 0.054 մ^3				

ՆՍՏԱՐԱՆ /2 հատի համար/

Դիրք	Նշանակումը	Անվանումը	Քան., հատ	1 գմ-ի քաշը, կգ	Ընդհ. քաշը, կգ
13	ГОСТ 8645–92	□50x30x3 L =1450	6	3.36	29.23
14	———"———	□50x30x3 L =470	6	3.36	9.48
15	Փայտե չորսուներ 50x20մմ L=2000մմ /16 հատ/՝ 0.032 մ^3				
	Մետաղական մասերի երկտակ յուղաներկում՝ 38.71 կգ/մետաղ				
	Փայտե մասերի երկտակ յուղաներկում՝ 4.48 մ^2				

ՄԵՏԱՂԱԿԱՆ ՍԵՂԱՆ /800x2000մմ/

Դիրք	Նշանակումը	Անվանումը	Քան., հատ	1 գմ-ի քաշը, կգ	Ընդհ. քաշը, կգ
16	ГОСТ 8639–82	□40x40x3 L =760	4	3.36	10.21
17	———"———	□30x30x3 L =7200	1	2.42	17.42
18	ГОСТ 19903–74	Մետ. թիթեղ -800x3 L=2000մմ	1	1 հատը՝ 37.68 կգ	37.68
	Մետաղական մասերի երկտակ յուղաներկում՝ 65.31 կգ/մետաղ				

ԾԱՆՈԹՈՒԹՅՈՒՆ

1. Եռակցումը կատարել Э-46 (թԿհՉ 9467-75) մակնիշի էլեկտրոդներով
2. Բոլոր չափերը տրված են մմ-ով

ՆԱԽԱԳԾԱՅԻՆ ԸՆԿԵՐՈՒԹՅՈՒՆ՝

«ԱՄԵԼԻ» ՍՊԸ
«AMELI» LLC

ՆԱԽԱԳԾԻ ՀԱՍՑԵ՝

Աջափնյակ վարչական Յալաբյան 9 և 11 շենքերի բակային տարածքի հիմնանորոգման աշխատանքներ

ՆԱԽԱԳԾԻ ԱՆՎԱՆՈՒՄԸ՝

ՋՐՈՒՑԱՐԱՆ ՍԵՂԱՆՈՎ, ՄԱՍՆԱԳՐԵՐ

ԹԵՐԹ՝	ԹԵՐԹԵՐ՝	ՄԱՍՇՏԱԲ՝
ՃՇ-9	14	1:50

ՏՆՕՐԵՆ՝	Ա.ԴԱՎԹՅԱՆ	[signature]
ՆԱԽԱԳԾՈՂ՝	Ա. ԹԱԴԵՎՈՍՅԱՆ	[signature]
ՍՏՈՒԳԵՑ՝	Ա.ԴԱՎԹՅԱՆ	[signature]

ԱՍՏԻՃԱՆՆԵՐԻ ՏԻՊԱՅԻՆ ԿՏՐՎԱԾՔ Մ1:50

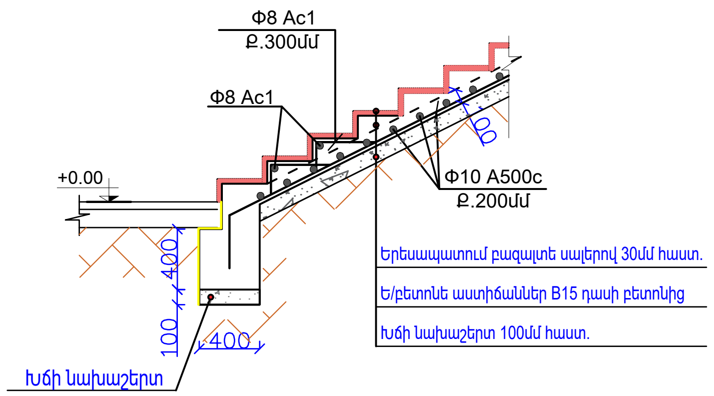

ՈՒՇԱԴՐՈՒԹՅՈՒՆ

1. Նոր կառուցվող աստիճաններն իրականացնել հնարավորինս մոտ 150(h)x300մմ չափերին:

ԱՍՏԻՃԱՆՆԵՐԻ ՄԵՏԱՂԱԿԱՆ ԲԱԶՐԻՔԻ ՏԻՊԱՅԻՆ ԿՏՐՎԱԾՔ

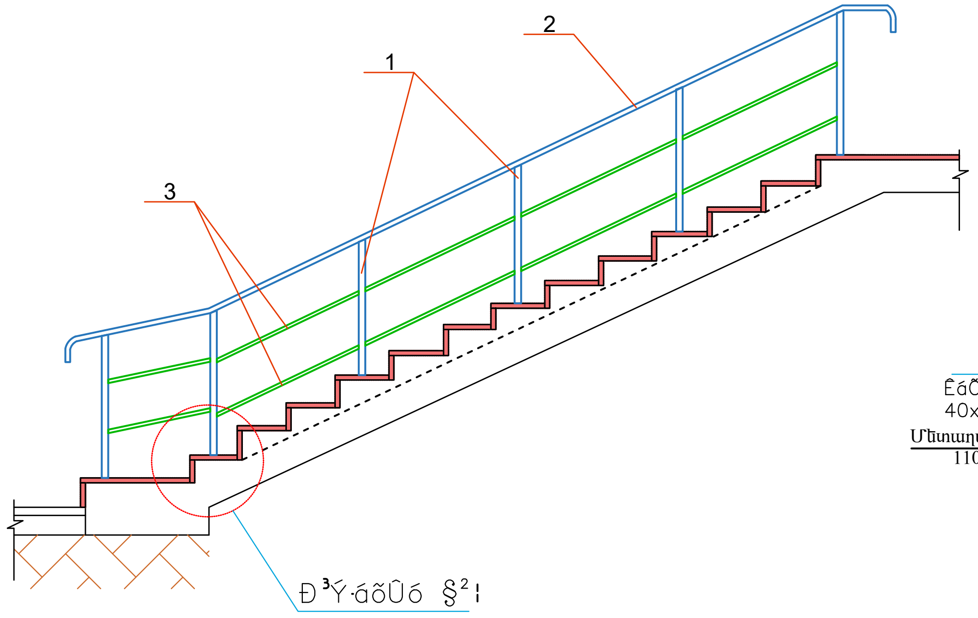

ՀԱՆԳՈՒՅՑ Ա

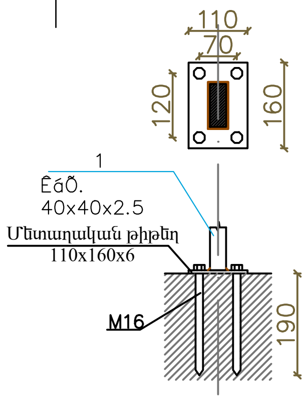

ՄԵՏԱՂԱԿԱՆ ԲԱԶՐԻՔԻ ԴԵՏԱԼՆԵՐԻ ՄԱԿՆԻՇԱՎՈՐՄԱՆ ՍՏԱՆԴԱՐՏՆԵՐ

ԴԻՐՔ	ՆՇԱՆԱԿՈՒՄ	ԱՆՎԱՆՈՒՄ
1	ГОСТ 8639-82	□ 40X40X2.5
2	ГОСТ 8645-68	□ 40X30X2.5
3	ГОСТ 8645-68	□ 20X20X1.5
4	ГОСТ 19903-2015	— 110X160X6

ԾԱՆՈԹՈՒԹՅՈՒՆ

1. Եռակցումը կատարել Э-46 (ГОСТ 9467-75) մակնիշի էլեկտրոդներով
2. Բոլոր չափերը տրված են մմ– ով

ՆԱԽԱԳԾԱՅԻՆ ԸՆԿԵՐՈՒԹՅՈՒՆ՝

«ԱՄԵԼԻ» ՍՊԸ
«AMELI» LLC

ՆԱԽԱԳԾԻ ՀԱՍՑԵ՝

Աջափնյակ վարչական Հալաբյան 9 և 11 շենքերի բակային տարածքի հիմնանորոգման աշխատանքներ

ՆԱԽԱԳԾԻ ԱՆՎԱՆՈՒՄԸ՝

ԱՍՏԻՃԱՆՆԵՐԻ ԿՏՐՎԱԾ, ՄԵՏԱՂԱԿԱՆ ԲԱԶՐԻՔԻ ԴՐՎԱԳ

ԹԵՐԹ՝	ԹԵՐԹԵՐ՝	ՄԱՍՇՏԱԲ՝
ՃՇ-10	14	1:50

ՏՆՕՐԵՆ՝	Ա.ԴԱՎԹՅԱՆ	[signature]
ՆԱԽԱԳԾՈՂ՝	Ա. ԹԱԴԵՎՈՍՅԱՆ	[signature]
ՍՏՈՒԳԵՑ՝	Ա.ԴԱՎԹՅԱՆ	[signature]

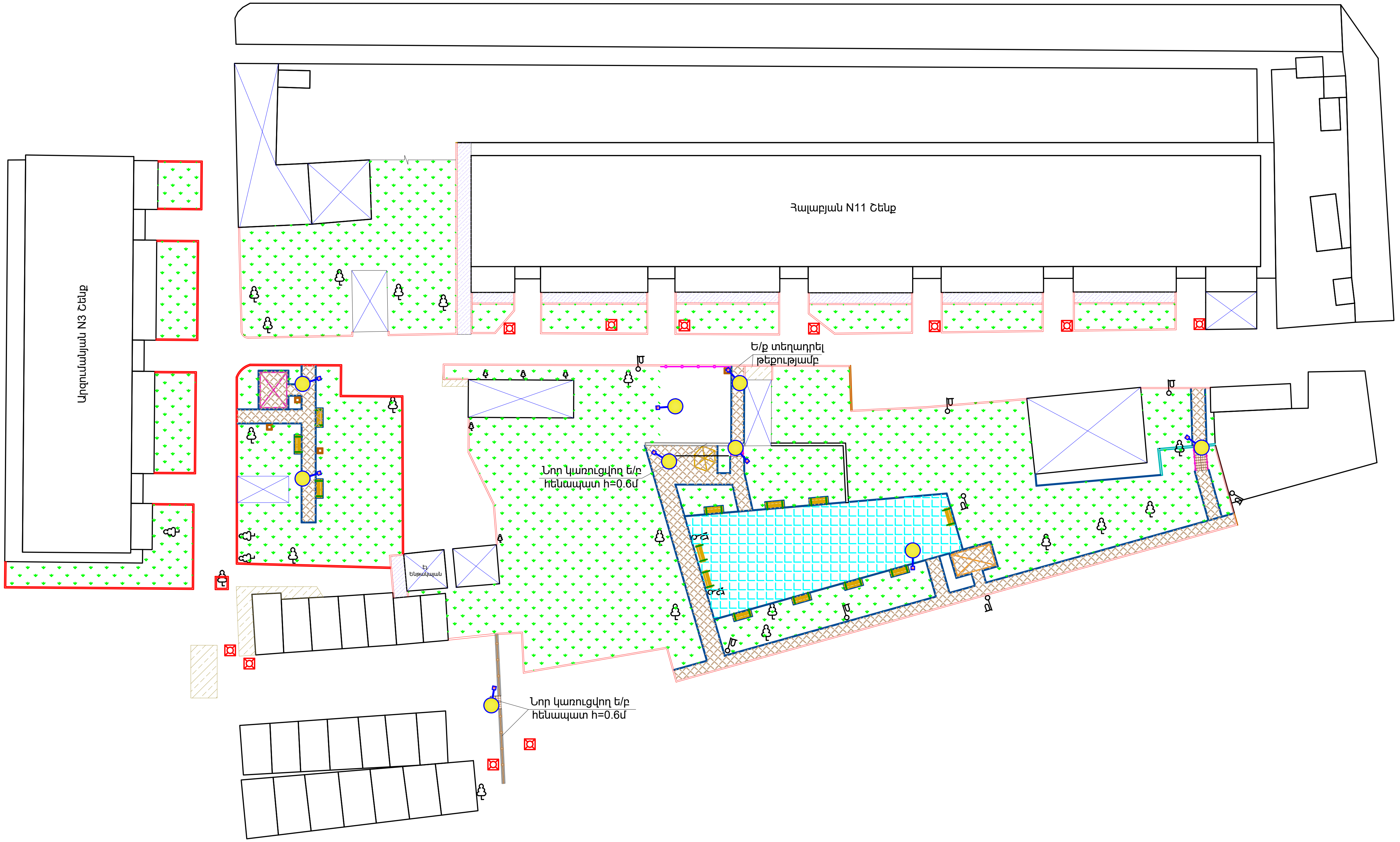

Նոր տեղադրվող 4մ-անոց
արևային լուսատուներ

ՆԱԽԱԳԾԱՅԻՆ ԸՆԿԵՐՈՒԹՅՈՒՆ՝

«ԱՄԵԼԻ» ՍՊԸ
«AMELI» LLC

ՆԱԽԱԳԾԻ ՀԱՍՑԵ՝

Աջափնյակ վարչական Հալաբյան
9 և 11 շենքերի բակային տարածքի
հիմնանորոգման աշխատանքներ

ՆԱԽԱԳԾԻ ԱՆՎԱՆՈՒՄԸ՝

ԼՈՒՍԱՏՈՒՆԵՐԻ ՏԵՂԱԿԱՅՄԱՆ
ՀԱՏԱԿԱԳԻԾ

ԹԵՐԹ՝	ԹԵՐԹԵՐ՝	ՄԱՍՇՏԱԲ՝
ԷL-1	14	1:300

ՏՆՕՐԵՆ՝	Ա.ԴԱՎԹՅԱՆ	
ՆԱԽԱԳԾՈՂ՝	Ա. ԹԱԴԵՎՈՍՅԱՆ	
ՍՏՈՒԳԵՑ՝	Ա.ԴԱՎԹՅԱՆ	

ԼՈՒՍԱՎՈՐՈՒԹՅԱՆ ԴԵԿՈՐԱՏԻՎ ՅԵՆԱՍՅԱՆ ԸՆԴՅԱՆՈՒՐ ՏԵՍՔԸ

/հիմքի պաշտպանիչ բետոնը պայմանականորեն ցույց տրված չէ/

Մ1: 25

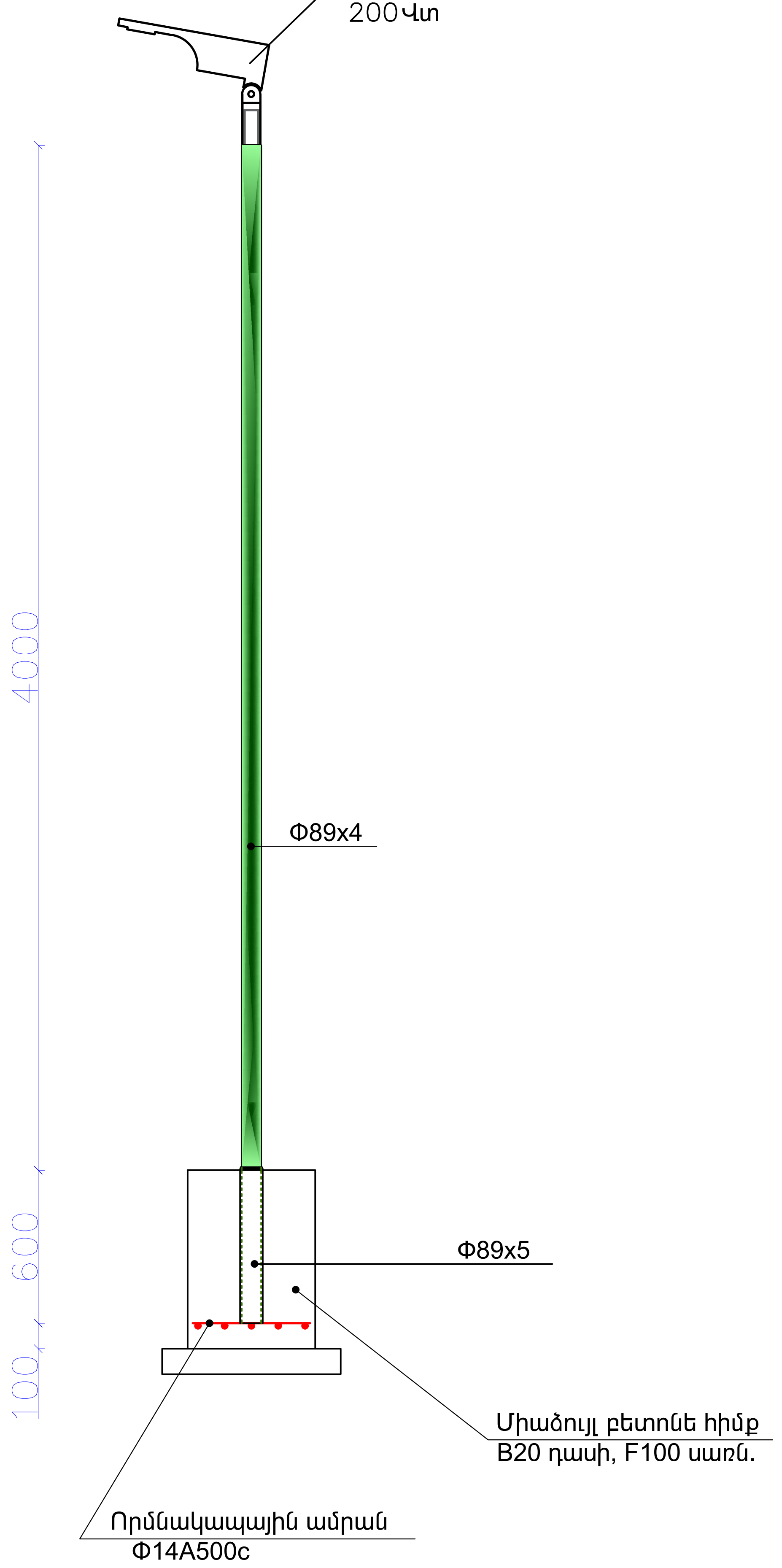

ՀՀ	ԱՇԽԱՏԱՆՔԻ ԱՆՎԱՆՈՒՄԸ	ՉԱՓ. ՄԻԱՎ.	ՔԱՆԱԿ
1	Փոսորակի մշակում ձեռքով	խմ	0.650
2	Խճային հիմնատակի տեղադրում, տոփանում, h=10սմ	խմ	0.049
3	Միաձույլ բետոնե հիմքի իրականացում, B20 դասի	խմ	0.15
4	Բետոնե հիմքի ջրամեկուսացում տաք հեղուկ բիտումով	քմ	1.50
5	Որմնակապային ամրանի տեղադրում, Φ14A500c, 4.60 գմ	տն	0.006
6	Հիմնամասի խողովակի մոնտաժում Φ102x4 մմ, 0.6 գմ	հատ	1
7	Հենասյան մոնտաժում Φ89x4 մմ	գմ	4.6
8	Մետ. թիթեղ 3x100 L=250 մմ	կգ	1.18
9	Անկյունակ 30x3 մմ	կգ	1.69
10	Արևային լուսատու 200Վտ	հատ	1
11	Կրանշտեյն, 2 հատ	կգ	1.25
12	Հենասյան ներկում	քմ	1.1
13	Բնահողի հակադարձ լիցք ձեռքով	խմ	0.451
14	Ավելորդ բնահողի բարձում ա/իննաթափեր, տեղափոխում	խմ	0.199

ՈՐՄՆԱԿԱՊԱՅԻՆ ԱՄՐԱՆ

Մ1:10

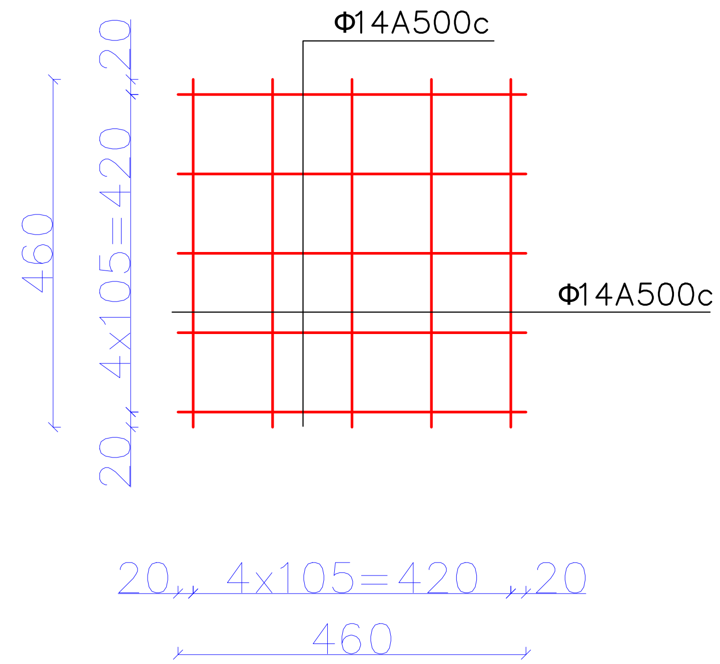

ՆԱԽԱԳԾԱՅԻՆ ԸՆԿԵՐՈՒԹՅՈՒՆ՝

«ԱՄԵԼԻ» ՍՊԸ
«AMELI» LLC

ՆԱԽԱԳԾԻ ՀԱՍՑԵ՝

Աջափնյակ վարչական Յալաբյան 9 և 11 շենքերի բակային տարածքի հիմնանորոգման աշխատանքներ

ՆԱԽԱԳԾԻ ԱՆՎԱՆՈՒՄԸ՝

ԱՐԵՎԱՅԻՆ ԼՈՒՍԱՎՈՐՈՒԹՅԱՆ ԴԵԿՈՐԱՏԻՎ ՀԵՆԱՍՅՈՒՆ 4Մ, ԿՏՐՎԱԾՔ, ՄԱՍՆԱԳԻՐ

ԹԵՐԹ՝	ԹԵՐԹԵՐ՝	ՄԱՍՇՏԱԲ՝
EL-2	14	1:100
ՏՆՕՐԵՆ՝	Ա.ԴԱՎԹՅԱՆ	
ՆԱԽԱԳԾՈՂ՝	Ա. ԹԱԴԵՎՈՍՅԱՆ	
ՍՏՈՒԳԵՑ՝	Ա.ԴԱՎԹՅԱՆ	

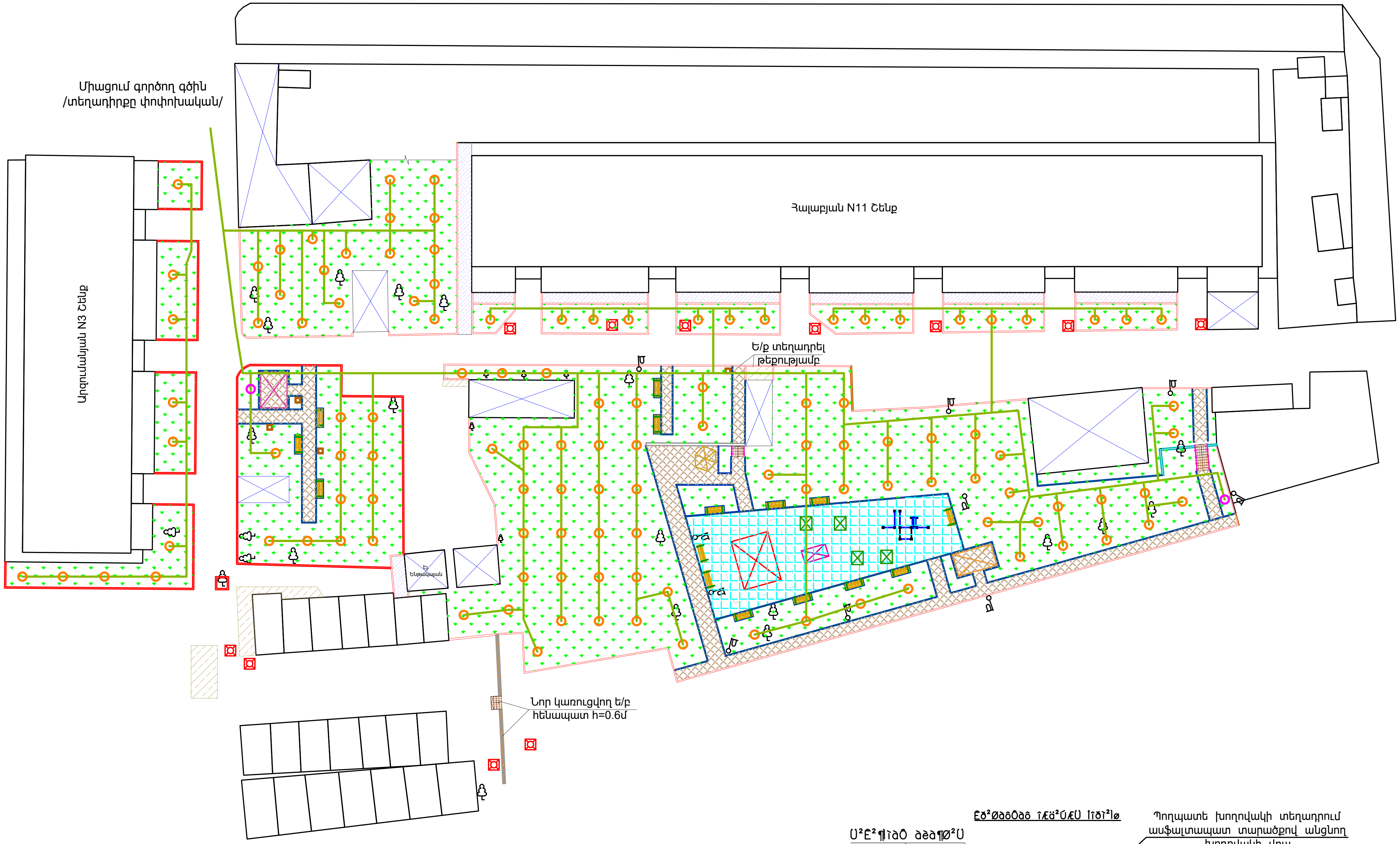

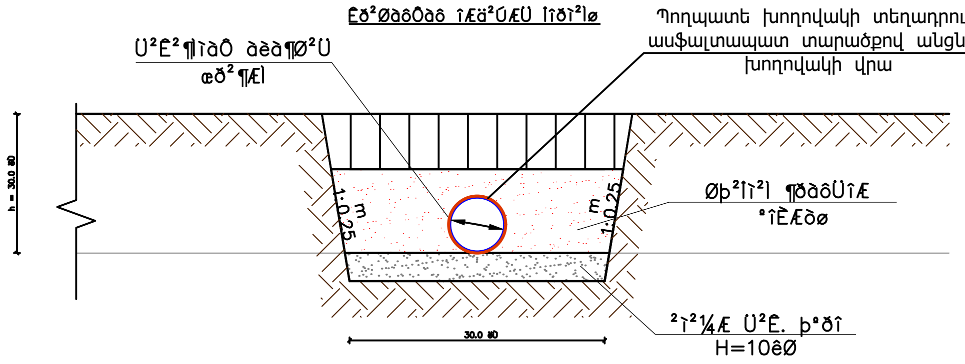

Ջրցան ցնցուղ

Կարճախողովակ փականով

ՆԱԽԱԳԾԱՅԻՆ ԸՆԿԵՐՈՒԹՅՈՒՆ՝

«ԱՄԵԼԻ» ՍՊԸ
«AMELI» LLC

ՆԱԽԱԳԾԻ ՀԱՍՑԵ՝

Աջափնյակ վարչական Հալաբյան 9 և 11 շենքերի բակային տարածքի հիմնանորոգման աշխատանքներ

ՆԱԽԱԳԾԻ ԱՆՎԱՆՈՒՄԸ՝

ՈՌՈԳՈՒՄ

ԹԵՐԹ՝	ԹԵՐԹԵՐ՝	ՄԱՍՇՏԱԲ՝
Ռ-1	14	1:300

ՏՆՕՐԵՆ՝	Ա.ԴԱՎԹՅԱՆ	
ՆԱԽԱԳԾՈՂ՝	Ա. ԹԱԴԵՎՈՍՅԱՆ	
ՍՏՈՒԳԵՑ՝	Ա.ԴԱՎԹՅԱՆ	

ՈՒՇԱԴՐՈՒԹՅՈՒՆ

ՏԱՐԱԾՔՆԵՐԻ ՕԳՏԱԳՈՐԾՈՒՄԸ ՀԱՄԱՁԱՅՆԵՑՆԵԼ ՀԱՄԱՊԱՏԱՍԽԱՆ ՄԱՐՄԻՆՆԵՐԻ ԵՎ ՍԵՓԱԿԱՆԱՏԵՐԵՐԻ ՀԵՏ:

ԾԱՆՈԹՈՒԹՅՈՒՆ

1.Շինարարական տրանսպորտները օբյեկտ պետք է մտնեն և դուրս գան մաքուր վիճակով՝ չաղտոտելով ճանապարհները շին. աղբով:

2.Շինարարական աշխատանքների կազմակերպումը և անվտանգության ապահովումը պետք է համապատասխանի "Правила охраны труда при строительстве ремонте и содержании автомобильных дорог 1993-01-01" նորմատիվային փաստաթղթին:

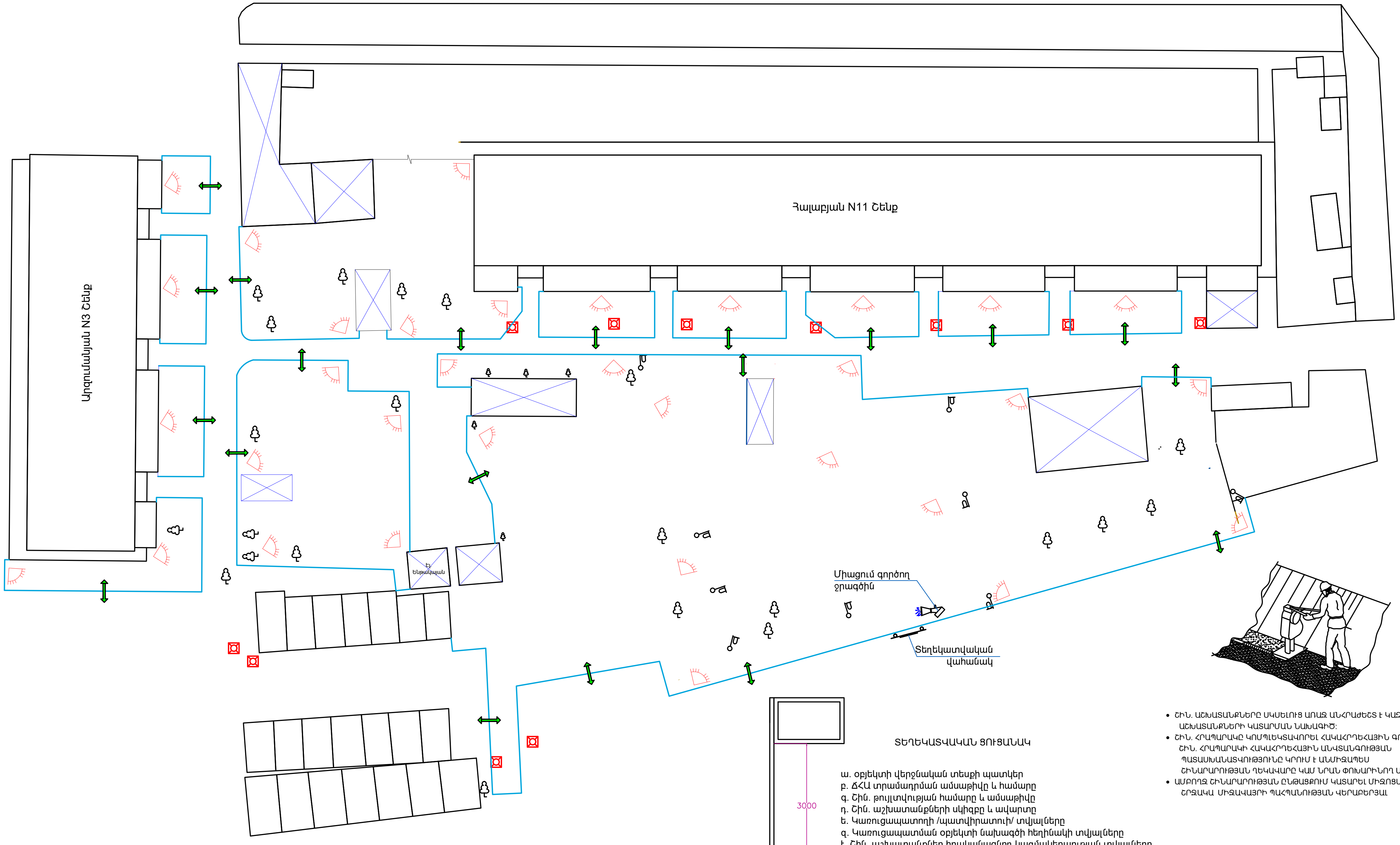

ՏԵՂԵԿԱՏՎԱԿԱՆ ՑՈՒՑԱՆԱԿ

ա. օբյեկտի վերջնական տեսքի պատկեր
բ. ՃՀԱ տրամադրման ամսաթիվը և համարը
գ. Շին. թույլտվության համարը և ամսաթիվը
դ. Շին. աշխատանքների սկիզբը և ավարտը
ե. Կառուցապատողի /պատվիրատուի/ տվյալները
զ. Կառուցապատման օբյեկտի նախագծի հեղինակի տվյալները
է. Շին. աշխատանքներ իրականացնող կազմակերպության տվյալները
ը. Տեխնիկական հսկողություն իրականացնող կազմակերպության տվյալները

- ՇԻՆ. ԱՇԽԱՏԱՆՔՆԵՐԸ ՍԿՍԵԼՈՒՑ ԱՌԱՋ ԱՆՀՐԱԺԵՇՏ Է ԿԱԶՄԵԼ ԱՇԽԱՏԱՆՔՆԵՐԻ ԿԱՏԱՐՄԱՆ ՆԱԽԱԳԻԾ:
- ՇԻՆ. ՀՐԱՊԱՐԱԿԸ ԿՈՄՊԼԵԿՏԱՎՈՐԵԼ ՀԱԿԱՀՐԴԵՀԱՅԻՆ ԳՈՒՅՔՈՎ, ՇԻՆ. ՀՐԱՊԱՐԱԿԻ ՀԱԿԱՀՐԴԵՀԱՅԻՆ ԱՆՎՏԱՆԳՈՒԹՅԱՆ ՊԱՏԱՍԽԱՆԱՏՎՈՒԹՅՈՒՆԸ ԿՐՈՒՄ Է ԱՆՄԻՋԱՊԵՍ ՇԻՆԱՐԱՐՈՒԹՅԱՆ ՂԵԿԱՎԱՐԸ ԿԱՄ ՆՐԱՆ ՓՈԽԱՐԻՆՈՂ ԱՆՁԸ:
- ԱՄԲՈՂՋ ՇԻՆԱՐԱՐՈՒԹՅԱՆ ԸՆԹԱՑՔՈՒՄ ԿԱՏԱՐԵԼ ՄԻՋՈՑԱՌՈՒՄՆԵՐ ՇՐՋԱԿԱ ՄԻՋԱՎԱՅՐԻ ՊԱՀՊԱՆՈՒԹՅԱՆ ՎԵՐԱԲԵՐՅԱԼ

ՊԱՅՄԱՆԱԿԱՆ ՆՇԱՆՆԵՐ:

Բաց պահեստ	Բետոնի ընդունման հարթակ
Դեղատուփ	Շարժական լուսարձակ
Մուտք/ելք	W Շինարարական աղբ
Անվաղողերի լվացման ծորակ	Շին. հրապարակի սահմանագիծ

ՆԱԽԱԳԾԱՅԻՆ ԸՆԿԵՐՈՒԹՅՈՒՆ՝

«ԱՄԵԼԻ» ՍՊԸ
«AMELI» LLC

ՆԱԽԱԳԾԻ ՀԱՍՑԵ՝

Աջափնյակ վարչական Յալաբյան 9 և 11 շենքերի բակային տարածքի հիմնանորոգման աշխատանքներ

ՆԱԽԱԳԾԻ ԱՆՎԱՆՈՒՄԸ՝

ՇԻՆՅՐԱՊԱՐԱԿԻ ԿԱԶՄԱԿԵՐՊՈՒՄ

ԹԵՐԹ՝	ԹԵՐԹԵՐ՝	ՄԱՍՇՏԱԲ՝
ՇԿ-1	14	1:300
ՏՆՕՐԵՆ՝	Ա.ԴԱՎԹՅԱՆ	
ՆԱԽԱԳԾՈՂ՝	Ա. ԹԱԴԵՎՈՍՅԱՆ	
ՍՏՈՒԳԵՑ՝	Ա.ԴԱՎԹՅԱՆ	